FACOM®

WWW.FACOM.COM **779.1000BLPB**

Čeština *(přeloženo z originálního návodu k obsluze)* 2

Dansk *(oversat fra original brugsvejledning)* 6

Deutsch *(Übersetzung der Originalanweisung)* 10

English ***(original instructions)*** 14

Español *(traducido de las instrucciones originales)* 18

Français *(traduction de la notice d'instructions originale)* 22

Italiano *(tradotto dalle istruzioni originali)* 26

Nederlands *(vertaald vanuit de originele instructies)* 30

Norsk *(oversatt fra de originale instruksjonene)* 34

Polski *(tłumaczenie oryginału instrukcji)* 38

Português *(traduzido das instruções originais)* 42

Suomi *(käännetty alkuperäisestä käyttöohjeesta)* 46

Svenska *(översatt från de ursprungliga instruktionerna)* 50

Ελληνικά *(μετάφραση από τις πρωτότυπες οδηγίες)* 54

Copyright FACOM

Fig. A

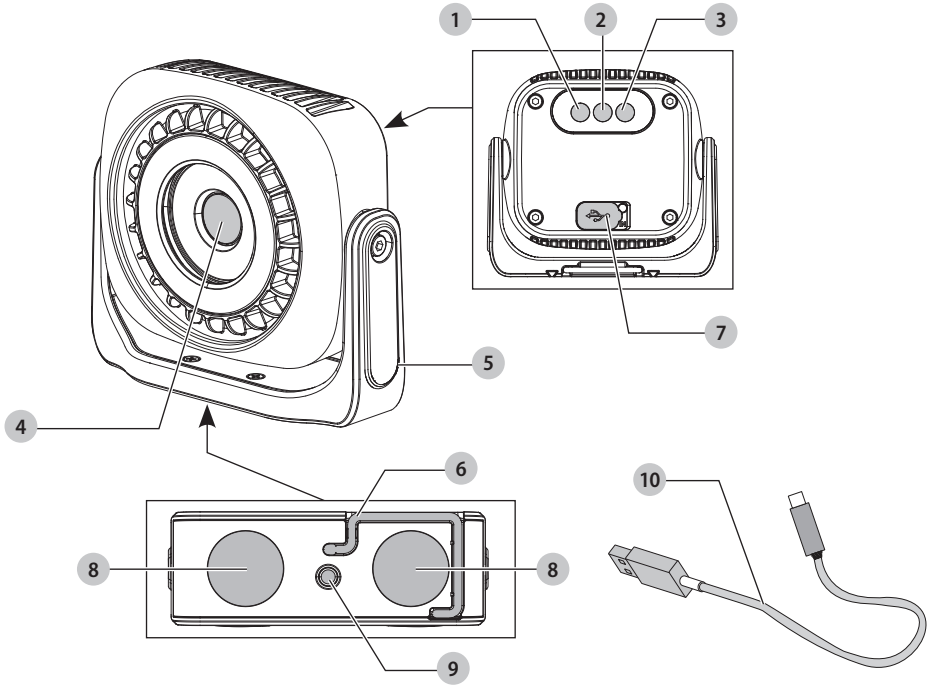

Fig. B

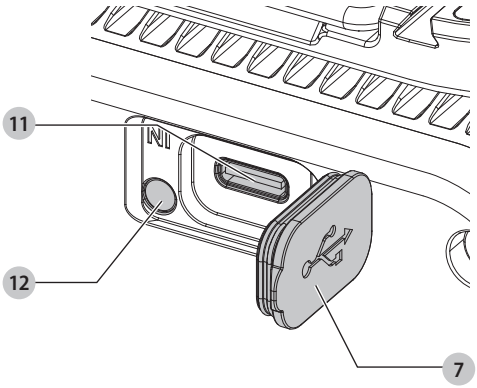

Fig. C

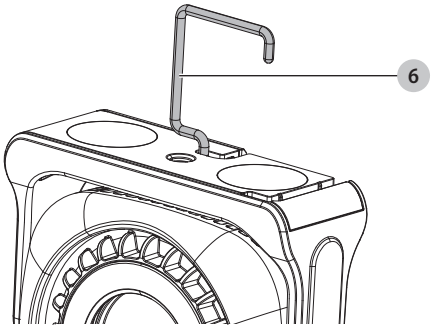

NABÍJECÍ SVÍTILNA 779.1000BLPB

Blahopřejeme Vám!

Zvolili jste si nářadí značky FACOM. Roky zkušeností, důkladný vývoj výrobků a inovace vytváří ze společnosti FACOM jednoho z nejspolehlivějších partnerů pro uživatele profesionálního elektrického nářadí.

Technické údaje

		779.1000BLPB
Typ		1
Typ baterie		5200 mAh 18650Li-Ion
Lumeny**	lm	250/500/750/1000
Doba provozu při plném nabití	hodiny	8/4/3/2
Stupeň ochrany proti vniknutí		IP67
Ochrana proti nárazu		IK07
Podmínky pro nabíjení		0–40 °C
Provozní podmínky		0–40 °C
Podmínky pro skladování		-10–40 °C
Hmotnost	g	580

** Při provozování svítilny při vysoké okolní teplotě se může snížit světelný výkon.

VAROVÁNÍ: *Z důvodu omezení rizika způsobení zranění si přečtěte tento návod k obsluze.*

Definice: Bezpečnostní pokyny

Níže uvedené definice popisují stupeň závažnosti každého označení. Přečtěte si pozorně návod k obsluze a věnujte pozornost těmto symbolům.

NEBEZPEČÍ: *Označuje bezprostředně hrozící rizikovou situaci, která, není-li jí zabráněno,* ***povede*** *k způsobení* ***vážného nebo smrtelného zranění****.*

VAROVÁNÍ: *Označuje potenciálně rizikovou situaci, která, není-li jí zabráněno,* ***může*** *vést k způsobení* ***vážného nebo smrtelného zranění****.*

UPOZORNĚNÍ: *Označuje potenciálně rizikovou situaci, která, není-li jí zabráněno,* ***může*** *vést k způsobení* ***lehkého nebo středně vážného zranění****.*

POZNÁMKA: *Označujte postup* ***nesouvisející se způsobením zranění,*** *který, není-li mu zabráněno,* ***může*** *vést k poškození* ***zařízení****.*

Upozorňuje na riziko úrazu elektrickým proudem.

Upozorňuje na riziko vzniku požáru.

BEZPEČNOSTNÍ POKYNY

Při používání elektrických svítilen musí být vždy dodržovány základní bezpečnostní opatření, včetně následujících:

PŘED POUŽITÍM TÉTO SVÍTILNY SI PŘEČTĚTE VŠECHNY POKYNY.

VAROVÁNÍ: Přečtěte si všechny bezpečnostní výstrahy a pokyny. *Nedodržení níže uvedených varování a pokynů může vést k způsobení úrazu elektrickým proudem, k vzniku požáru nebo k vážnému zranění.*

VAROVÁNÍ: *Nepokoušejte se tuto svítilnu upravovat nebo opravovat.*

VAROVÁNÍ: Nenabíjejte baterii při teplotách nižších než 4 °C nebo vyšších než 40 °C. *Postupujte podle pokynů pro nabíjení a nenabíjejte baterii mimo rozmezí teplot stanovené v pokynech. Nesprávné nabíjení nebo nabíjení při teplotách mimo uvedené rozmezí může způsobit poškození baterie a zvýšit nebezpečí požáru.*

UPOZORNĚNÍ: *Nepokládejte magnety do blízkosti hlavního vypínače. Silný magnet v blízkosti hlavního vypínače svítilny by mohl způsobit její nežádoucí rozsvícení.*

VAROVÁNÍ: *Nepřibližujte se k magnetům. Nebezpečné magnetického pole může narušit činnost kardiostimulátoru a způsobit vážné zranění nebo smrt.*

- ***Nebezpečí úrazu elektrickým proudem.*** *Z důvodu snížení rizika úrazu elektrickým proudem neponořujte svítilnu do vody či jiné kapaliny.*
- ***Tento výrobek nesmí být použit jako hračka.*** *Je-li zařízení používáno v blízkosti dětí, je vyžadován přísný dohled.*
- ***Použití je popsáno v tomto návodu.*** *Používejte pouze příslušenství doporučená výrobcem.*
- ***Nepoužívejte tento výrobek, je-li poškozen.*** *Nepracuje-li svítilna správně nebo došlo-li k jejímu pádu, k poškození, byla-li ponechána venku nebo spadla-li do vody, svěřte její kontrolu autorizovanému servisu.*
- ***Nespalujte tuto svítilnu, i když je vážně poškozena.*** *Baterie mohou v ohni explodovat.*
- ***Netahejte a nepřenášejte toto nářadí za napájecí kabel, nepoužívejte napájecí kabel jako rukojeť, nezavírejte dveře tímto kabelem a dbejte na to, aby kabel nepřecházel před ostré hrany nebo rohy.*** *Udržujte tento kabel v bezpečné vzdálenosti od horkých povrchů.*
- ***Nedovolte, aby byl tento kabel zavěšen přes hranu stolu a aby nepřecházel přes rohy nebo horké povrchy.*** *Tato jednotka nesmí být umístěna nebo namontována v blízkosti umyvadel nebo horkých povrchů.*
- ***Neodpojujte zástrčku taháním za napájecí kabel.*** *Chcete-li napájecí kabel odpojit od zásuvky, vždy uchopte zástrčku, ne kabel.*
- ***Nemanipulujte s napájecím kabelem včetně zástrčky, máte-li vlhké ruce.***
- ***Nenabíjejte tuto jednotku venku.***
- ***Připojte nabíječku přímo k elektrické zásuvce.***

- ***Nabíječka je určena pro použití se standardním napětím elektrické sítě 230V. Nepokoušejte se používat jiné napájecí napětí.***
- ***Před prováděním jakékoli údržby nebo čištění odpojte nabíječku od zásuvky.***
- ***V extrémních podmínkách může docházet k únikům z baterií.*** *Pokud se tato tekutina, kterou je 20–35% roztok hydroxidu draselného, dostane na pokožku, (1) rychle ji omyjte mýdlem a vodou nebo (2) ji neutralizujte slabou kyselinou, jako je citronová šťáva nebo ocet. Dostane-li se tato tekutina do očí, okamžitě je vyplachujte čistou vodou po dobu minimálně 10 minut. Vyhledejte lékařské ošetření.*

Doplňkové bezpečnostní pokyny

a) ***Tato svítilna je určena pro řemeslnické, komerční nebo průmyslové použití.***

b) ***Nabíjejte pouze v nabíječce určené výrobcem.*** *Nabíječka vhodná pro jeden typ baterie může při vložení jiného nevhodného typu způsobit požár.*

c) ***Nepoužívejte poškozenou nebo upravenou baterii.*** *Poškozené nebo upravené baterie mohou vykazovat nepředvídatelné chování vedoucí k požáru, výbuchu nebo nebezpečí zranění.*

d) ***Nevystavujte baterii ani nářadí ohni nebo vysokým teplotám.*** *Vystavení ohni nebo teplotě nad 130 °C může způsobit výbuch.*

e) ***Servis tohoto zařízení svěřte kvalifikovanému technikovi, který bude používat shodné náhradní díly.*** *Tak bude zajištěna stálá bezpečnost tohoto výrobku.*

f) ***Teplota hliníkového pouzdra uvnitř nárazníku je vysoká.*** *Dávejte pozor, abyste se nedostali do kontaktu s horkým povrchem.*

USCHOVEJTE TYTO POKYNY

Zvláštní bezpečnostní pravidla pro světla

VAROVÁNÍ: Neumísťujte světlo na místo, které by mohlo způsobit, že by někdo úmyslně nebo neúmyslně zíral na světlo. *Mohlo by dojít k vážnému poranění očí.*

VAROVÁNÍ: Nebezpečí požáru. *Nepoužívejte světlo ani nabíječku v blízkosti hořlavých kapalin nebo v plynných nebo výbušných atmosférách. Vnitřní jiskry mohou vznítit výpary, které způsobí zranění osob.*

Obsah balení

Balení obsahuje:

1 Kompaktní pracovní svítilna

1 USB kabel

1 Návod k obsluze

- *Zkontrolujte, zda během přepravy nedošlo k poškození svítilny, jejích částí nebo příslušenství.*
- *Před zahájením práce věnujte dostatek času pečlivému prostudování a pochopení tohoto návodu.*

Označení na svítilně

Na svítilně jsou následující piktogramy:

Před použitím si přečtěte návod k obsluze.

Evropský certifikát

Osvětlovací zařízení třídy 3

Likvidace elektrických a elektronických zařízení: Tříděný odpad.

Nebezpečné magnetického pole může narušit činnost kardiostimulátoru a způsobit vážné zranění nebo smrt.

Horký povrch

Popis (obr. A)

VAROVÁNÍ: *Nikdy tuto svítilnu neupravujte. Mohlo by dojít k poškození nebo k zranění.*

1 Tlačítko snižování světelného výkonu
2 Tlačítko zapnuto/vypnuto
3 Tlačítko zvyšování světelného výkonu
4 LED
5 Základna
6 Hák pro zavěšení
7 Krytka nabíjecího USB portu
8 Magnety
9 Závit pro trojnožku (1/4" 20 UNC)
10 USB kabel

Použití v souladu s určením

Tato svítilna je určena pro profesionální použití.

NEPOUŽÍVEJTE ve vlhkém prostředí nebo na místech s výskytem hořlavých kapalin nebo plynů.

Tato svítilna je profesionálním nářadím.

Zabraňt**E** dětem, aby se dostaly do kontaktu se svítilnou. Používají-li tuto svítilnu nezkušené osoby, musí být zajištěn odborný dozor.

- **Malé děti a nezkušené osoby.** Toto nářadí není určeno pro použití nedospělými nebo nezkušenými osobami bez dozoru.
- Tento výrobek není určen k použití osobami (včetně dětí) se sníženými fyzickými, smyslovými nebo duševními schopnostmi, s nedostatkem zkušeností a znalostí, pokud těmto osobám nebyl stanoven dohled, nebo pokud jim nebyly poskytnuty instrukce týkající se použití výrobku osobou odpovědnou za jejich bezpečnost. Děti nesmí být nikdy ponechány s tímto nářadím bez dohledu.

Nabíjení baterie (obr. A, B)

VAROVÁNÍ: *Baterii byste měli nabíjet pouze pomocí portů USB s označením CE, které jsou určeny k nabíjení vysoce výkonných zařízení. 779.1000BLPB může odebírat více proudu, než je přijatelné pro starší porty USB.*

POZNÁMKA: Během nabíjení baterie je vypnutá funkce svícení svítilny. Baterii vždy nabijte po dlouhodobém skladování (např. 6 měsíců), aby se předešlo trvalé ztrátě kapacity.

1. Připojte nabíjecí kabel USB **10** do dodaného napájecího adaptéru USB.
2. Připojte zástrčku USB vašeho USB nabíjecího kabelu **10** k USB portu **11**.
3. Indikátor nabíjení **12** se svítí zeleně při úplném nabití baterie, červeně při nabití méně než 30 % a oranžově při nabití více než 30 %.
4. Dlouhým stisknutím tlačítka napájení (3–5 s) se na 3 sekundy zobrazí kapacita baterie prostřednictvím LED nabíjení **12**. Při 70–100 % kapacity svítí zeleně, při 30–70 % kapacity svítí oranžově a do 30 % kapacity svítí červeně.
5. Vybitou baterie dobijte co nejdříve po použití, aby nedocházelo k významnému krácení její životnost. Nejdelší životnosti baterie dosáhnete, když ji nebudete nechávat úplně vybít. Doporučuje se baterii dobíjet po každém použití.
   POZNÁMKA: V zájmu zaručení maximální výkonnosti a životnosti lithium-iontové baterie musíte baterii před prvním použitím úplně nabít.

Prodleva horké/studené

Jakmile nářadí detekuje příliš vysokou nebo příliš nízkou teplotu baterie, automaticky zahájí režim prodleva zahřátá/studená baterie a pozastaví nabíjení, dokud baterie nedosáhne odpovídající teploty. Potom nářadí automaticky přejde do režimu nabíjení. Tato funkce maximálně prodlužuje životnost baterie.

1. Studená baterie se může nabíjet nižší rychlostí než zahřátá baterie.
2. Prodleva zahřátá/studená baterie bude indikována zhasnutým LED indikátorem nabíjení.
3. Jakmile baterie dosáhne odpovídající teploty, rozsvítí se a bude červeně svítit LED indikátor nabíjení, což znamená, že nářadí obnovuje proces nabíjení.

Umístění svítilny (obr. A, C)

Tuto svítilnu je možné umístit jedním ze čtyř způsobů.

- Na rovném povrchu.
- Zavěšení na stropní trám nebo na kozu pomocí závěsného háku **6**. Podrobnější pokyny naleznete v části ***Závěsný hák***.
- Připevnění na trojnožku pomocí závitu **9**, který se nachází na spodní straně svítilny. Podrobnější pokyny naleznete v části ***Otvor se závitem***.
- Pomocí magnetů **8**, které se nacházejí na spodní straně a bocích svítilny. Podrobnější pokyny naleznete v části ***Magnety***.

POUŽITÍ

Závěsný hák (obr. C)

UPOZORNĚNÍ: *Pokud je svítilna zavěšena za závěsný hák, netřeste s ní ani s předmětem, na kterém je zavěšena. Nezavěšujte svítilnu na elektrické vodiče ani na žádné jiné předměty, které nejsou zajištěny. Mohlo by dojít k zranění nebo k poškození zařízení.*

UPOZORNĚNÍ: *Používejte tento závěsný hák pouze k zavěšení této LED svítilny. Tento závěsný hák není určen k nesení vyšší hmotnosti. Nepřipevňuje a nezavěšujte na svítilnu žádné předměty ani doplňky, mohlo by dojít k uvolnění upevnění.*

UPOZORNĚNÍ: *Nepoužívejte tento závěsný hák k tomu, abyste někam dosáhli, ani se o něj neopírejte.*

Zabudovaný závěsný hák **6** můžete připevnit k ukotveným objektům v prostoru, kde pracujete.

1. Chcete-li hák použít, vytáhněte ho směrem nahoru z pláště svítilny, aby se odkryla jeho otevřená část.
2. Zajistěte hák na ukotvený objekt na vašem pracovišti.
   POZNÁMKA: Než budete pokračovat v práci, ujistěte se, že je závěsný hák důkladně zajištěn a že nemůže sklouznout z ukotveného objektu.

Otvor se závitem (obr. A)

1. Nasaďte otvor se závitem **9** svítilny na trojnožku pomocí šroubu 1/4" se stoupáním 20 závitů na palec.
2. Otáčením svítilny po směru hodinových ručiček ji připevníte k trojnožce.

Magnety (obr. A)

UPOZORNĚNÍ: *Pokud je svítilna zavěšena za magnety, netřeste s ní ani s předměty, na kterých je zavěšena. Nezavěšujte tuto svítilnu za nic, co není zajištěno. Mohlo by dojít k zranění nebo k poškození zařízení.*

UPOZORNĚNÍ: *Používejte tyto magnety pouze pro upevnění této LED svítilny. Tyto magnety neudrž větší zatížení, než je svítilna. Nepřipevňuje a nezavěšujte na svítilnu žádné předměty ani doplňky, mohlo by dojít k uvolnění upevnění.*

Svítilna má dva vestavěné magnety **8** na základně **5**. Tyto magnety jsou určeny pro upevnění svítilny na kovový povrch.

Hlavní vypínač (obr. A)

UPOZORNĚNÍ: Nedívejte se přímo do zdroje světla. *Mohlo by dojít k vážnému poškození zraku.*

Pracovní svítilna má čtyři stupně světelného výkonu (250 lm/500 lm/750 lm/1000 lm).

- Jednou stiskněte tlačítko zapnuto/vypnuto **2** pro aktivaci LED **4**.
- Stiskněte tlačítko snižování světelného výkonu **1** pro přepnutí na další nižší stupeň světelného výkonu.
- Stiskněte tlačítko zvyšování světelného výkonu **3** pro přepnutí na další vyšší stupeň světelného výkonu.

POZNÁMKA: Pauza delší než 5 sekund a opětovné stisknutí tlačítka má za následek zhasnutí zvolené LED.

ÚDRŽBA

Vaše svítilna byla zkonstruována tak, aby pracovala co nejdéle s minimálními nároky na údržbu. Řádná péče o svítilnu a její pravidelné čištění vám zajistí její bezproblémový provoz.

Světelný zdroj této svítilny může vyměňovat jen výrobce nebo jeho autorizovaný servis nebo podobně kvalifikovaná osoba.

Čištění

VAROVÁNÍ: *K čištění nekovových částí svítilny nikdy nepoužívejte rozpouštědla nebo jiné agresivní látky. Tyto chemikálie mohou narušit materiály použité v těchto částech. Používejte pouze hadřík navlhčený v mýdlovém roztoku. Nikdy nedovolte, aby se do této svítilny dostala jakákoli kapalina. Nikdy neponořujte žádnou její část do kapaliny.*

Volitelné příslušenství

VAROVÁNÍ: *Jiné příslušenství, než je příslušenství nabízené společností, FACOM, nebylo s tímto výrobkem testováno. Proto by mohlo být použití takového příslušenství s tímto nářadím velmi nebezpečné. Chcete-li snížit riziko zranění, používejte s tímto výrobkem pouze příslušenství doporučené společností, FACOM.*

Další informace týkající se vhodného příslušenství získáte u autorizovaného prodejce.

Ochrana životního prostředí

Výrobky a baterie jsou recyklovatelné, ale jsou-li označeny tímto symbolem přeškrtnuté odpadové nádoby, nesmí být likvidovány v běžném domácím odpadu.

Zajistěte úplné vybití baterií a vyjměte je a je-li to možné, oddělte od tohoto výrobku všechny zdroje světla. Uživatel odpovídá za odstranění osobních údajů z tohoto výrobku. Odpadové materiály potom odvezte do oficiálního sběrného střediska nebo příslušnému prodejci, který jej často převezme zdarma. Obalové materiály musí být zlikvidovány na základě označeného kódu materiálu. Pokyny k obsluze a bezpečnostní pokyny mohou být zlikvidovány pouze v případě, nebude-li se příslušný výrobek již dále používat.

Pokyny pro nakládání s odpadovými materiály vám poskytne místní úřad/obec. Chcete-li další informace, navštivte stránky **www.2helpU.com** a naskenujte výše uvedený QR kód.

GENOPLADELIGT FLADELYS 779.1000BLPB

Tillykke!

Du har valgt et FACOM-værktøj. Mange års erfaring, ihærdig produktudvikling og innovation gør FACOM én af de mest pålidelige partnere for professionelle brugere af elværktøj.

Tekniske Data

		779.1000BLPB
Type		1
Batteritype		5200 mAh 18650 Li-Ion
Lumen**	lm	250/500/750/1000
Driftstid ved fuld opladning	timer	8/4/3/2
Kategori af beskyttelse mod indtrængen		IP67
Kategori af stødbeskyttelse		IK07
Ladeforhold		0 °C–40 °C
Driftsforhold		0 °C–40 °C
Opbevaringsforhold		-10 °C–40 °C
Vægt	g	580

** Hvis lampen bruges under høje omgivelsestemperaturer, kan det resultere i reduceret lumeneffekt.

ADVARSEL: *For at reducere risikoen for personskade bør du læse betjeningsvejledningen.*

Definitioner: Sikkerhedsråd

Nedenstående definitioner beskriver sikkerhedsniveauet for hvert signalord. Læs vejledningen og læg mærke til disse symboler.

FARE: *Angiver en overhængende farlig situation, der - hvis den ikke undgås -* ***vil*** *resultere i* ***dødsfald eller alvorlig personskade****.*

ADVARSEL: *Angiver en mulig farlig situation, der - hvis den ikke undgås -* ***kan*** *resultere i* ***dødsfald eller alvorlig personskade****.*

FORSIGTIG: *Angiver en mulig farlig situation, der - hvis den ikke undgås -* ***kan*** *resultere i* ***mindre eller moderat personskade****.*

BEMÆRK: *Angiver en handling, der* ***ikke er forbundet med personskade****, men som - hvis den ikke undgås -* ***kan*** *resultere i* ***ejendomsskade****.*

Betyder fare for elektrisk stød.

Betyder risiko for brand.

SIKKERHEDSINSTRUKTIONER

Ved brug af en elektrisk lampe skal de grundlæggende sikkerhedsmæssige forholdsregler altid følges, inklusive det følgende:

LÆS ALLE INSTRUKTIONER INDEN BRUG AF DETTE LYS.

ADVARSEL: Læs alle sikkerhedsadvarsler og alle instruktioner. *Manglende overholdelse af de advarsler og instruktioner, der er anført nedenfor, kan medføre elektrisk stød, brand og/eller alvorlig personskade.*

ADVARSEL: *Forsøg ikke at modificere eller reparere lampen.*

ADVARSEL: Batteriet må ikke oplades i omgivelsestemperaturer under 4 °C eller over 40 °C. *Følg alle opladningsinstruktionerne og oplad ikke batteriet uden for det temperaturområde, der er anført i instruktionerne. Forkert opladning eller opladning ved temperaturer uden for det specificerede område kan beskadige batteriet og øge risikoen for brand.*

FORSIGTIG: *Anbring ikke magneter i nærheden af TÆND/SLUK-kontakten. Lyset kan blive tændt af en stærk magnet i nærheden af fladelysets kontakt.*

ADVARSEL: *Skal holdes væk fra magneter. Magnetisk fare kan forstyrre pacemakerfunktion og resultere i alvorlig personskade eller dødsfald.*

- ***Risiko for elektrisk stød.*** *For at beskytte mod elektrisk stød må du ikke lægge ladebasen i vand eller anden væske.*
- ***Tillad ikke, at den bruges som legetøj.*** *Stor agtpågivenhed er nødvendig, når det bruges af eller tæt ved børn.*
- ***Må kun bruges, som beskrevet i denne vejledning.*** *Brug kun det udstyr, der anbefales af producenten.*
- ***Brug den ikke, hvis den er beskadiget.*** *Hvis lampen ikke virker, som den burde, eller hvis den har været tabt, ødelagt, efterladt udendørs eller har været tabt i vand, returnér den til et servicecenter.*
- ***Brænd ikke lampen, selvom den er alvorligt beskadiget.*** *Batterierne kan eksplodere på et bål.*
- ***Undlad at bære den ved hjælp af opladningsledningen, bruge opladningsledningen som håndtag, lukke en dør på opladningsledningen eller trække opladningsledningen rundt om skarpe hjørner eller kanter.*** *Hold opladningsledningen på afstand af opvarmede overflader.*
- ***Lad ikke ledningen hænge over kanten af et bord eller en skranke eller berøre varme overflader.*** *Enheden bør placeres eller monteres væk fra vaske og varme overflader.*
- ***Slå ikke strømmen fra ved at trække i ledningen.*** *Frakobl den ved at taget i stikket, ikke ledningen.*
- ***Håndter ikke opladningsledningen, herunder opladningsstikket, med våde hænder.***
- ***Enheden må ikke oplades udendørs.***
- ***Sæt opladeren direkte i en stikkontakt.***

- ***Opladeren er udformet til at fungere på en almindelig 230V stikkontakt. Forsøg ikke at bruge den med en anden strømstyrke.***
- ***Frakobl opladeren fra kontakten inden rutinemæssig rengøring eller vedligeholdelse.***
- ***Lækager fra battericeller kan opstå under ekstreme forhold.*** *Hvis væsken, som er en 20-35% opløsning af kaliumhydroxid, kommer på huden (1), skal den vaskes hurtigt med vaske og sæbe eller (2) neutraliseres med en mild syre såsom citronsaft eller eddike. Hvis væsken kommer i øjnene, skal de straks skylles med rent vand i mindst 10 minutter. Søg læge.*

Yderligere sikkerhedsadvarsler

a) ***Dette lys er beregnet til professionel, kommerciel eller industriel brug.***
b) ***Genoplad kun værktøjet ved brug af den oplader, der er angivet af producenten.*** *En oplader, der passer til en type batteripakke, kan udgøre en risiko for brand, når den bruges til en anden type.*
c) ***Anvend ikke et batteri eller en lampe, der er beskadiget eller ændret.*** *Beskadigede eller ændrede batterier kan udvise uforudsigelig adfærd og resultere i brand, eksplosion eller risiko for skader.*
d) ***Udsæt ikke et batteri for ild eller meget varme temperaturer.*** *Udsættelse for ild eller temperaturer over 130 °C kan medføre en eksplosion.*
e) ***Få altid service udført af kvalificerede fagfolk med originale reservedele.*** *Dermed opretholdes produktets sikkerhed.*
f) ***Temperaturen af aluminiumskassen inden i støddæmperen er høj.*** *Pas på ikke at komme i kontakt med den varme overflade.*

GEM DISSE INSTRUKTIONER

Specielle sikkerhedsregler for lamper

ADVARSEL: Anbring ikke lampen i en position, som kan få nogen til bevidst eller ubevidst at stirre ind i lyset. *Der kan ske alvorlige øjenskader.*

ADVARSEL: Brandfare. *Arbejd ikke med en lampe eller oplader tæt ved brændbare væsker eller gasagtige eller eksplosionsfarlige atmosfærer. Interne gnister kan antænde dampe og fremkalde personskader.*

Pakkens indhold

Pakken indeholder:

1 Kompakt arbejdslampe
1 USB-kabel
1 Brugsanvisning

- *Kontrollér for eventuelle skader på lampen, dele og tilbehør, der kan være opstået under transport.*
- *Tag dig god tid til grundigt at læse og forstå denne brugsanvisning før brug.*

Mærker på lampe

Følgende piktogrammer vises på lampen:

Læs betjeningsvejledningen før brug.

Europæisk certificering

Klasse 3 belysningsapparat

Affald af elektrisk og elektronisk udstyr: Særskilt bortskaffelse.

Magnetisk fare kan forstyrre pacemakerfunktion og resultere i alvorlig personskade eller dødsfald.

Varm overflade

Beskrivelse (Fig. A)

ADVARSEL: *Modificer aldrig områdelyset. Det kan medføre materiale- eller personskade.*

1 Knap til reduktion af lumenniveau
2 Tænd/sluk-knap
3 Knap til øgning af lumenniveau
4 LED
5 Sokkel
6 Hængekrog
7 Dæksel til USB-opladningsport
8 Magneter
9 Skruegevind til trefod (1/4" 20 UNC)
10 USB-kabel

Tilsigtet brug

Dette fladelys er udviklet til professionel brug.

Må **IKKE** anvendes under våde forhold eller i nærheden af brændbare væsker eller gasser.

Dette fladelys er et professionelt værktøj.

LAD IKKE børn komme i kontakt med lampen. Overvågning er påkrævet, når uerfarne brugere anvender denne lampe.

- **Små børn og svagelige.** Dette værktøj er ikke beregnet til at blive brugt af små børn og svagelige uden overvågning.
- Dette produkt er ikke beregnet til anvendelse af personer (inklusive børn) med nedsatte fysiske, sensoriske eller mentale evner, eller som mangler erfaring, kendskab eller færdigheder, medmindre de er under overvågning af en person, der er ansvarlig for deres sikkerhed. Børn må aldrig efterlades alene med dette produkt.

Opladning af batteriet (Fig. A, B)

ADVARSEL: *Du bør kun oplade batteriet ved hjælp af CE-godkendte USB-porte vurderet til opladning af højtydende enheder. 779.1000BLPB kan forbruge mere strøm, end det er acceptabelt med ældre USB-porte.*

BEMÆRK: Lampens belysningsfunktion vil blive deaktiveret under batteriopladning. Oplad altid batteriet efter længere tids opbevaring (såsom 6 måneder) for at forhindre permanent tab af kapaciteten.

1. Sæt USB-opladningskablet **10** i den medfølgende USB-strømforsyning.
2. Sæt USB-stikket fra dit USB-opladningskabel **10** i USB-porten **11**.
3. Opladningsindikatoren **12** lyser grønt, når batteriet er ladet helt op, lyser rødt under opladning med mindre end 30 % kapacitet, og lyser orange under opladning med mere end 30 % kapacitet.
4. Når der trykkes længe på tænd/sluk-knappen (3-5 sek.), vises batterikapaciteten på opladnings-LED'en **12** i 3 sekunder. 70-100 % af strømkapaciteten lyser grønt, 30-70 % af strømkapaciteten lyser orange, og mindre end 30 % af strømkapaciteten lyser rødt.
5. Genoplad afladede batterier så hurtigt som muligt efter brug, da batteriets levetid ellers kan blive stærkt formindsket. For længste batterilevetid, aflad ikke batterierne helt. Opladning af batterierne efter hver brug anbefales.
   BEMÆRK: For at sikre maksimal ydeevne og levetid for lithium-ion-batteri skal batteriet lades helt op, før den anvendes første gang.

Varm/kold forsinkelse

Når værktøjet sporer, at batteriet er for varmt eller for koldt, starter det automatisk en varm/kold forsinkelse og indstiller opladningen, indtil batteriet har nået en passende temperatur. Værktøjet skifter derefter automatisk til opladningsfunktion. Denne funktion sikrer maksimal batterilevetid.

1. Et koldt batteri vil oplade med en lavere hastighed end et varmt batteri.
2. Den varme/kolde forsinkelse angives af, at LED-lampen for opladning forbliver slukket.
3. Når batteriet har nået en passende temperatur, lyser LED-lampen for opladning rødt og indikerer dermed, at værktøjet har genoptaget opladningsproceduren.

Lysplacering (Fig. A, C)

Fladelyset kan bruges på en af fire måder.

- På en plan overflade.
- Hængende fra en bjælke eller savhest ved hjælp af hængekrogen **6**. Se ***Hængekrog*** for yderligere oplysninger.
- Monteret på en trefod ved hjælp af skruegevindene **9** placeret i bunden og på siden af fladelyset. Se ***Skruegevind*** for yderligere oplysninger.
- Ved hjælp af magneterne **8** placeret i bunden og på siderne af fladelyset. Se ***Magneter*** for yderligere oplysninger.

DRIFT

Hængekrog (Fig. C)

FORSIGTIG: *Når fladelyset hænger i hængekrogen, må du ikke ryste fladelyset eller den genstand, det hænger fra. Hæng ikke fladelyset fra elektriske ledninger eller noget, der ikke er sikkert. Der kan opstå personskader eller beskadigelser.*

FORSIGTIG: *Brug kun hængekrogen til at hænge LED-fladelyset. Hængekrogen er ikke beregnet til at bære yderligere vægt. Fastgør ikke noget eller hæng noget ved siden af fladelyset, da der vil være risiko for brud.*

FORSIGTIG: *Anvend aldrig hængekrogen til at række med eller understøtte din vægt i nogen som helst situation.*

Den indbyggede hængekrog **6** kan fastgøres til forankrede genstande på det sted, hvor du arbejder.

1. For at få adgang til hængekrogen skal du trække krogen opad, væk fra fladelyshuset, indtil krogåbningen er eksponeret.
2. Fastgør hængekrogen på en forankret genstand på dit arbejdsområde.
   BEMÆRK: Sørg for, at hængekrogen er helt sikret og ikke glider af den forankrede genstand, inden du fortsætter.

Skruegevind (Fig. A)

1. Placer fladelysets skruegevind **9** på trefodens monteringsskrue ved hjælp af en skrue med en 1/4" bolt og 20 gevind pr. tomme.
2. Drej fladelyset med uret for at fastgøre det.

Magneter (Fig. A)

FORSIGTIG: *Når fladelyset hænger i magneterne, må du ikke ryste fladelyset eller den genstand, det hænger fra. Ophæng ikke fladelyset fra noget, der ikke er sikkert. Der kan opstå personskader eller beskadigelser.*

FORSIGTIG: *Brug kun magneterne til at hænge LED-fladelyset. Magneterne er ikke beregnet til at understøtte ekstra vægt. Fastgør ikke noget eller hæng noget ved siden af fladelyset, da der vil være risiko for brud.*

Fladelyset har to indbyggede magneter **8** på basen **5**. Disse magneter er beregnet til at holde fladelyset på plads på metalliske overflader.

Tænd/sluk-kontakt (Fig. A)

FORSIGTIG: Kig ikke ind i fladelysets linse. *Det kan resultere i alvorlige øjenskader.*

Arbejdslampen har fire lysstyrkeindstillinger (250 lm/500 lm/750 lm/1000 lm).

- Tryk én gang på tænd/sluk-knappen **2** for at aktivere LED'en **4**.
- Tryk på knappen til reduktion af lumenniveau **1** for at gå til den næstlaveste lumenindstilling.
- Tryk på knappen til øgning af lumenniveau **3** for at gå til den næsthøjeste lumenindstilling.

BEMÆRK: Hvis der holdes pause i mere end 5 sekunder og trykkes på knappen igen, vil det resultere i, at den valgte LED slukkes.

VEDLIGEHOLDELSE

Dit områdelys er beregnet til brug gennem lang tid med et minimum af vedligeholdelse. Vedvarende tilfredsstillende funktion er afhængig af, om lampen plejes korrekt og rengøres regelmæssigt.

Lyskilden i dette fladelys må kun udskiftes af producenten eller dens servicerepræsentant eller en person med lignende kvalifikationer.

Rengøring

ADVARSEL: *Brug aldrig opløsningsmidler eller skrappe kemikalier til rengøring af ikke-metalliske dele af lampen. Disse kemikalier kan svække de materialer, der anvendes i disse dele. Brug en klud, der kun er fugtet med vand og mild sæbe. Lad aldrig væske trænge ind i lampen, og nedsænk aldrig nogen del af lampen i væske.*

Valgfrit tilbehør

ADVARSEL: *Da andet tilbehør end det, som stilles til rådighed af FACOM, ikke er afprøvet med dette produkt, kan det være farligt at bruge sådant tilbehør med denne lampe. For at mindske risikoen for personskade må dette produkt kun anvendes med tilbehør, som anbefales af FACOM.*

Kontakt forhandleren for yderligere oplysninger om korrekt tilbehør.

Miljøbeskyttelse

Produkter/batterier kan genbruges, men hvis de er markeret med den overstregede skraldespand, må de ikke bortskaffes sammen med almindeligt husholdningsaffald. Lad batterierne aflade helt og adskil dem, og adskil eventuelle lyskilder fra produktet, hvis det er muligt. Det er brugerens ansvar at slette personlige oplysninger fra produktet. Aflever derefter affaldet på et officielt affaldsindsamlingsanlæg eller hos en deltagende forhandler, som ofte tager imod det gratis. Emballagen skal bortskaffes baseret på den markerede materialekode. Brugs- og sikkerhedsinstruktioner bør kun bortskaffes, når det relevante produkt ikke længere er i brug.

Kontakt din kommune for at få vejledning i affaldshåndtering. Få yderligere oplysninger på **www.2helpU.com** og ved at scanne ovenstående QR-kode.

AUFLADBARE BEREICHSLEUCHTE 779.1000BLPB

Herzlichen Glückwunsch!

Sie haben sich für ein Gerät von FACOM entschieden. Langjährige Erfahrung, sorgfältige Produktentwicklung und Innovation machen FACOM zu einem zuverlässigen Partner für professionelle Anwender von Elektrowerkzeugen.

Technische Daten

		779.1000BLPB
Typ		1
Akkutyp		5200 mAh 18650 Li-Ion
Lumen**	lm	250/500/750/1000
Betriebszeit bei voller Aufladung	Stunden	8/4/3/2
IP-Schutzart		IP67
Schlagschutzart		IK07
Aufladebedingungen		0 °C–40 °C
Betriebsbedingungen		0 °C–40 °C
Aufbewahrungsbedingungen		-10 °C–40 °C
Gewicht	g	580

** Betrieb der Leuchte bei hohen Umgebungstemperaturen kann zu einer reduzierten Lumenleistung führen.

WARNUNG: *Zur Reduzierung der Verletzungsgefahr bitte die Bedienungsanleitung lesen.*

Definitionen: Sicherheitsrichtlinien

Im Folgenden wird die Relevanz der einzelnen Warnhinweise erklärt. Bitte lesen Sie das Handbuch und achten Sie auf diese Symbole.

GEFAHR: *Weist auf eine unmittelbar drohende gefährliche Situation hin, die, sofern nicht vermieden,* ***zu*** *tödlichen* ***oder schweren Verletzungen führt****.*

WARNUNG: *Weist auf eine möglicherweise gefährliche Situation hin, die, sofern nicht vermieden,* ***zu*** *tödlichen oder* ***schweren Verletzungen führen kann****.*

VORSICHT: *Weist auf eine möglicherweise gefährliche Situation hin, die, sofern nicht vermieden,* ***u. U. zu*** *leichten oder* ***mittelschweren Verletzungen führen kann.***

HINWEIS: *Weist auf ein Verhalten hin, das* ***nichts mit Verletzungen zu tun hat****, aber, wenn es* ***nicht vermieden wird****, zu* ***Sachschäden führen kann****.*

Weist auf ein Stromschlagrisiko hin.

Weist auf eine Brandgefahr hin.

SICHERHEITSHINWEISE

Bei Verwendung einer elektrischen Leuchte sollten immer die grundlegenden Vorsichtsmaßnahmen befolgt werden, einschließlich der folgenden:

LESEN SIE ALLE ANWEISUNGEN, BEVOR SIE DIESE LEUCHTE VERWENDEN.

WARNUNG: Lesen Sie alle Sicherheitswarnhinweise und alle Anweisungen. *Das Nichtbeachten der unten aufgeführten Warnhinweise und Anweisungen kann zu elektrischem Schlag, Brand und/oder schweren Verletzungen führen.*

WARNUNG: *Versuchen Sie nicht, die Leuchte selbst zu modifizieren oder zu reparieren.*

WARNUNG: Laden Sie den Akku nicht, wenn die Umgebungstemperatur unter 4 °C oder über 40 °C liegt. *Befolgen Sie alle Ladeanweisungen und laden Sie den Akku nicht außerhalb des in den Anweisungen festgelegten Temperaturbereichs auf. Ein unsachgemäßer Ladevorgang oder Temperaturen außerhalb des festgelegten Bereichs können den Schraubenschlüssel schädigen und die Brandgefahr erhöhen.*

VORSICHT: *Bringen Sie keine Magnete in die Nähe des EIN/AUS-Schalters. Die Leuchte könnte durch einen starken Magneten in der Nähe des Schalters der Bereichsleuchte eingeschaltet werden.*

WARNUNG: *Von Magneten fernhalten. Magnetkraft kann den Betrieb von Herzschrittmachern stören und zu schweren Verletzungen oder zum Tod führen.*

- ***Stromschlaggefahr.*** *Um die Gefahr eines elektrischen Schlags zu verringern, setzen Sie die Ladestation keinem Wasser oder anderen Flüssigkeiten aus.*
- ***Das Produkt darf nicht als Spielzeug verwendet werden.*** *Bei der Verwendung in der Nähe von oder durch Kinder ist besondere Vorsicht geboten.*
- ***NUR wie im Handbuch beschrieben verwenden.*** *Verwenden Sie nur vom Hersteller empfohlene Vorsatzgeräte.*
- ***Bei Beschädigung nicht verwenden.*** *Wenn die Leuchte nicht richtig arbeitet oder wenn sie fallen gelassen, beschädigt, im Freien gelassen oder in Wasser getaucht wurde, ist sie einem Kundendienstzentrum zu übergeben.*
- ***Die Leuchte nicht verbrennen, auch nicht bei schwerer Beschädigung.*** *Der Akku kann im Feuer explodieren.*
- ***Ziehen oder tragen Sie nicht am Ladekabel, verwenden Sie das Ladekabel nicht als Griff, klemmen Sie das Ladekabel nicht in einem Türspalt ein und ziehen Sie es nicht über scharfe Kanten.*** *Halten Sie das Ladekabel von beheizten Flächen entfernt.*
- ***Lassen Sie das Kabel nicht über die Kante eines Tisches oder einer Theke hängen und berühren Sie damit keine heißen Oberflächen.*** *Das Gerät sollte nicht in der Nähe von Spülbecken und heißen Oberflächen aufgestellt oder montiert werden.*
- ***Ziehen Sie nicht den Netzstecker ab, indem Sie am Kabel ziehen.*** *Fassen Sie zum Abziehen am Netzstecker an, nicht am Netzkabel.*

- ***Fassen Sie das Ladekabel einschließlich des Ladesteckers nicht mit nassen Händen an.***
- ***Nicht zum Aufladen im Freien geeignet.***
- ***Stecken Sie das Ladegerät direkt in eine Steckdose.***
- ***Das Ladegerät ist für den Betrieb mit einer 230V-Haushaltsstromversorgung ausgelegt. Es darf mit keiner anderen Spannung verwendet werden.***
- ***Trennen Sie das Ladegerät von der Steckdose, bevor Sie es einer routinemäßigen Reinigung oder Wartung unterziehen.***
- ***Unter extremen Bedingungen können Batteriezellen auslaufen.*** *Wenn die Flüssigkeit, die eine 20-35%-ige Lösung aus Kaliumhydroxid ist, auf die Haut gelangt, (1) waschen Sie sie schnell mit Wasser und Seife ab oder (2) neutralisieren Sie sie mit einer milden Säure wie Zitronensaft oder Essig. Wenn die Flüssigkeit in die Augen gelangt, spülen Sie sie sofort mindestens 10 Minuten lang mit klarem Wasser aus. Suchen Sie einen Arzt auf.*

Zusätzliche Sicherheitshinweise

a) ***Diese Leuchte ist nur für den professionellen Gebrauch in Gewerbe oder Industrie vorgesehen.***
b) ***Laden Sie die Akkus nur in Ladegeräten auf, die vom Hersteller angegeben wurden.*** *Für ein Ladegerät, das nur für eine bestimmte Akkuart geeignet ist, besteht Brandgefahr, wenn es mit anderen Akkus verwendet wird.*
c) ***Verwenden Sie keinen Akku und keine Leuchte, der bzw. die beschädigt ist oder modifiziert wurde.*** *Beschädigte oder modifizierte Akkus können unvorhersehbare Reaktionen auslösen und zu Bränden, Explosionen oder Verletzungen führen.*
d) ***Setzen Sie Akkus keinem Feuer oder übermäßig hohen Temperaturen aus.*** *Die Belastung durch Feuer oder Temperaturen über 130 °C kann zur Explosion führen.*
e) ***Lassen Sie das Gerät nur von qualifiziertem Fachpersonal und nur mit Originalersatzteilen reparieren.*** *So wird gewährleistet, dass die Sicherheit des Geräts erhalten bleibt.*
f) ***Die Temperatur des Aluminiumgehäuses in der Stoßleiste ist hoch.*** *Achten Sie darauf, nicht mit der heißen Oberfläche in Berührung zu kommen.*

BEWAHREN SIE DIESE ANWEISUNGEN AUF

Spezifische Sicherheitshinweise für Leuchten

WARNUNG: Bringen Sie die Leuchte nicht in eine Position, in der jemand absichtlich oder unabsichtlich in den Lichtstrahl blicken kann. *Dies könnte zu schweren Augenverletzungen führen.*

WARNUNG: Feuergefahr. *Betreiben Sie die Leuchte oder das Ladegerät nicht in der Nähe von entflammbaren Flüssigkeiten oder Gasen oder in explosionsgefährdeten Umgebungen. Funken im Inneren können Gase entzünden und zu Verletzungen führen.*

Packungsinhalt

Die Packung enthält:

1 Kompakt-Arbeitsleuchte
1 USB-Kabel
1 Betriebsanleitung

- *Prüfen Sie die Leuchte, die Teile oder Zubehörteile auf Beschädigungen, die beim Transport entstanden sein könnten.*
- *Nehmen Sie sich Zeit, die Betriebsanleitung vor Inbetriebnahme sorgfältig zu lesen.*

Markierungen auf der Lampe

Die folgenden Bildzeichen sind an der Lampe sichtbar angebracht:

Vor der Verwendung die Betriebsanleitung lesen.

Europäische Zertifizierung

Klasse-3-Leuchtmittel

Elektro- und Elektronik-Altgeräte: Abfalltrennung.

Magnetkraft kann den Betrieb von Herzschrittmachern stören und zu schweren Verletzungen oder zum Tod führen.

Heiße Oberfläche

Beschreibung (Abb. A)

WARNUNG: *Nehmen Sie keinesfalls Veränderungen an der Bereichsleuchte vor. Dies könnte zu Schäden oder Verletzungen führen.*

1 Taste zur Lumenverringerung
2 Ein-/Aus-Schalter
3 Taste zur Lumenerhöhung
4 LED
5 Rahmen
6 Aufhängehaken
7 Abdeckung des USB-Ladeanschlusses
8 Magnete
9 Schraubgewinde für Stativ (1/4" 20 UNC)
10 USB-Kabel

Verwendungszwecke

Diese Bereichsleuchte ist für den professionellen Gebrauch vorgesehen.

NICHT in nasser Umgebung oder in der Nähe von entflammbaren Flüssigkeiten oder Gasen verwenden.

Diese Bereichsleuchte ist ein Werkzeug für den professionellen Gebrauch.

LASSEN SIE NICHT ZU, dass Kinder in Kontakt mit der Leuchte kommen. Wenn unerfahrene Personen diese Lampe verwenden, sind diese zu beaufsichtigen.

- **Kleine Kinder und behinderte Personen.** Dieses Gerät ist nicht zur Verwendung durch kleine Kinder oder behinderte Personen ohne Aufsicht gedacht.
- Dieses Gerät darf nicht von Personen (einschließlich Kindern) mit eingeschränkten physischen, sensorischen oder mentalen Fähigkeiten oder ohne ausreichende Erfahrung oder Kenntnisse verwendet werden, außer wenn diese Personen von einer Person, die für ihre Sicherheit verantwortlich ist, bei der Verwendung des Geräts beaufsichtigt werden. Lassen Sie nicht zu, dass Kinder mit diesem Produkt allein gelassen werden.

Laden des Akkus (Abb. A, B)

WARNUNG: *Sie sollten den Akku nur an CE-zugelassenen USB-Anschlüssen aufladen, die zum Aufladen von Hochleistungsgeräten ausgelegt sind. Die 779.1000BLPB kann bei älteren USB-Anschlüssen mehr Strom aufnehmen als akzeptabel.*

HINWEIS: Die Leuchtfunktion der Lampe ist während des Aufladens des Akkus deaktiviert. Laden Sie den Akku nach einer längeren Aufbewahrung (6 Monate) auf, um einen dauerhaften Kapazitätsverlust zu verhindern.

1. Stecken Sie das USB-Ladekabel **10** in das mitgelieferte USB-Netzteil.
2. Stecken Sie den USB-Stecker Ihres USB-Ladekabels **10** in den USB-Anschluss **11**.
3. Die Ladeanzeige **12** leuchtet grün, wenn der Akku vollständig aufgeladen ist, und rot, wenn beim Aufladen noch weniger als 30% Kapazität vorhanden sind, und orange, wenn mit mehr als 30% Kapazität aufgeladen wird.
4. Durch längeres Drücken des Ein-/Aus-Schalters (3–5 Sek.) wird an der Lade-LED **12** 3 Sekunden lang die aktuelle Akkukapazität angezeigt. Bei 70–100% Kapazität leuchtet sie grün, bei 30–70% Kapazität orange, und bei weniger als 30% Kapazität rot.
5. Laden Sie entladene Akkus so bald wie möglich nach dem Gebrauch wieder auf, da sonst die Akkulebensdauer stark verringert werden kann. Um die maximal Akkulaufzeit zu erreichen, sollte der Akkus nicht vollständig entladen werden. Es wird empfohlen, den Akku nach jedem Gebrauch aufzuladen.
   HINWEIS: Um die maximale Leistung und Lebensdauer des Li-Ionen-Akkus zu erhalten, laden Sie den Akku vor der ersten Verwendung vollständig auf.

Heiß/Kalt-Verzögerung

Wenn das Werkzeug erkennt, dass der Akku zu heiß oder zu kalt ist, startet es automatisch eine entsprechende Verzögerung, bis der Akku eine angemessene Temperatur erreicht hat. Das Werkzeug wechselt danach automatisch in den Lademodus. Diese Funktion gewährleistet eine maximale Lebensdauer des Akkus.

1. Ein kalter Akku kann mit einer geringeren Geschwindigkeit aufgeladen werden als ein warmer Akku.
2. Die Heiß/Kalt-Verzögerung wird dadurch angezeigt, dass die Lade-LED AUS bleibt.
3. Sobald der Akku eine angemessene Temperatur erreicht hat, leuchtet die Lade-LED rot und zeigt damit an, dass das Werkzeug den Ladevorgang wieder aufgenommen hat.

Platzierung der Leuchte (Abb. A, C)

Die Bereichsleuchte kann auf eine von vier Arten genutzt werden.

- Auf einer ebenen Fläche.
- Mit dem Aufhängehaken **6** an einem Balken oder Sägebock aufgehängt. Weitere Hinweise siehe ***Aufhängehaken***.
- Mit den Schraubgewinden **9**, die sich an der Unterseite und an der Seite der Bereichsleuchte befinden, an einem Stativ befestigt. Weitere Hinweise siehe ***Schraubgewinde***.
- Mit den Magneten **8**, die sich an der Unterseite und an den Seiten der Bereichsleuchte befinden. Weitere Hinweise siehe ***Magnete***.

BETRIEB

Aufhängehaken (Abb. C)

VORSICHT: *Wenn die Bereichsleuchte an dem Aufhängehaken hängt, schütteln Sie weder die Bereichsleuchte noch den Gegenstand, an dem sie hängt. Hängen Sie die Bereichsleuchte niemals an Elektrokabel oder andere unsichere Objekte. Dies könnte zu Verletzungen oder Sachschäden führen.*

VORSICHT: *Verwenden Sie den Aufhängehaken nur zum Aufhängen der LED-Bereichsleuchte. Der Aufhängehaken ist nicht für zusätzliche Lasten ausgelegt. Befestigen oder hängen Sie nichts an die Bereichsleuchte, da sonst Bruchgefahr besteht.*

VORSICHT: *Verwenden Sie den Aufhängehaken keinesfalls, um damit nach etwas zu greifen oder um Ihr Gewicht abzustützen.*

Der integrierte federbelastete Aufhängehaken **6** kann an verankerten Gegenständen in dem Bereich angebracht werden, in dem Sie arbeiten.

1. Um auf den Aufhängehaken zuzugreifen, ziehen Sie den Haken nach oben vom Gehäuse der Bereichsleuchte weg, bis die Hakenöffnung freiliegt.
2. Befestigen Sie den Aufhängehaken an einem verankerten Gegenstand in Ihrem Arbeitsbereich.
   HINWEIS: Stellen Sie vor dem Fortsetzen der Arbeit sicher, dass der Aufhängehaken vollständig gesichert ist und nicht von dem verankerten Gegenstand rutschen kann.

Schraubgewinde (Abb. A)

1. Bringen Sie die Schraubgewinde **9** der Bereichsleuchte mit Hilfe einer 1/4"-Schraube mit 20 Gang pro Zoll an der Befestigungsschraube des Stativs an.
2. Drehen Sie die Bereichsleuchte zum Befestigen im Uhrzeigersinn.

Magnete (Abb. A)

VORSICHT: *Wenn die Bereichsleuchte an den Magneten hängt, schütteln Sie weder die Bereichsleuchte noch den Gegenstand, an dem sie hängt. Hängen Sie die Bereichsleuchte nicht an unsichere Gegenstände. Dies könnte zu Verletzungen oder Sachschäden führen.*

VORSICHT: *Verwenden Sie die Magnete nur zum Aufhängen der LED-Bereichsleuchte. Die Magnete sind nicht für zusätzliches Gewicht konzipiert. Befestigen oder hängen Sie nichts an die Bereichsleuchte, da sonst Bruchgefahr besteht.*

Die Bereichsleuchte besitzt an der Unterseite 5 zwei eingebaute Magnete 8. Diese Magnete sollen die Bereichsleuchte an Metalloberflächen festhalten.

Ein-/Ausschalter (Abb. A)

VORSICHT: Blicken Sie nicht in die Linse der Bereichsleuchte. *Dies könnte zu schweren Augenverletzungen führen.*

Die Arbeitsleuchte verfügt über vier Helligkeitseinstellungen (250 lm/500 lm/750 lm/1000 lm).

- Drücken Sie die Ein-/Austaste 2 einmal, um die LED 4 zu aktivieren.
- Drücken Sie die Taste zur Lumenreduzierung 1, um zur nächstniedrigen Lumeneinstellung zu wechseln.
- Drücken Sie die Taste zur Lumenerhöhung 3, um zur nächsthöheren Lumeneinstellung zu wechseln.

HINWEIS: Wenn Sie mehr als 5 Sekunden warten und die Taste dann erneut drücken, wird die gewählte LED ausgeschaltet.

WARTUNG

Ihre Bereichsleuchte wurde im Hinblick auf eine lange Lebensdauer und einen möglichst geringen Wartungsaufwand entwickelt. Ein kontinuierlicher, zufriedenstellender Betrieb hängt von der richtigen Pflege der Lampe und seiner regelmäßigen Reinigung ab.

Der in dieser Bereichsleuchte enthaltene Beleuchtungskörper darf nur durch den Hersteller oder dessen Kundendienst oder eine entsprechend qualifizierte Person ersetzt werden.

Reinigung

WARNUNG: *Verwenden Sie zur Reinigung nichtmetallischer Lampenteile keine Lösungsmittel oder andere aggressive Chemikalien. Diese Chemikalien können das in diesen Teilen verwendete Material aufweichen. Verwenden Sie ein nur mit Wasser und einer milden Seife befeuchtetes Tuch. Achten Sie darauf, dass niemals Flüssigkeiten in die Lampe eindringen. Tauchen Sie niemals irgendein Teil der Lampe in eine Flüssigkeit.*

Optionales Zubehör

WARNUNG: *Da Zubehör, das nicht von FACOM angeboten wird, nicht mit diesem Produkt geprüft worden ist, kann die Verwendung von solchem Zubehör an dieser Lampe gefährlich sein. Um das Verletzungsrisiko zu mindern, sollte mit diesem Produkt nur von FACOM empfohlenes Zubehör verwendet werden.*

Fragen Sie Ihren Händler nach weiteren Informationen zu geeignetem Zubehör.

Umweltschutz

Die Produkte/Akkus können recycelt werden. Wenn sie jedoch mit einem durchgestrichenen Mülleimer gekennzeichnet sind, dürfen sie nicht als normaler Hausmüll entsorgt werden. Entladen Sie die Batterien vollständig und trennen Sie sie. Trennen Sie zudem nach Möglichkeit alle Lichtquellen vom Produkt. Es liegt in der Verantwortung des Benutzers, personenbezogene Daten vom Produkt zu entfernen. Bringen Sie den Abfall dann zu einer offiziellen Abfallsammelstelle oder zu einer Entsorgungsstelle, wo die Entsorgung häufig kostenfrei ist. Die Entsorgung der Verpackung muss entsprechend dem Materialcode erfolgen. Betriebs- und Sicherheitshinweise sollten erst entsorgt werden, wenn das entsprechende Produkt endgültig nicht mehr verwendet wird.

Bitte informieren Sie sich bei Ihrer Gemeinde/Stadt über die Verfahren zur richtigen Abfallentsorgung. Besuchen Sie für weitere Informationen **www.2helpU.com** und scannen Sie den obigen QR-Code.

RECHARGEABLE BALL LIGHT 779.1000BLPB

Congratulations!

You have chosen a FACOM lamp. Years of experience, thorough product development and innovation make FACOM one of the most reliable partners for professional power tool users.

Technical Data

		779.1000BLPB
Type		1
Battery type		5200 mAh 18650 Li-Ion
Lumens**	lm	250/500/750/1000
Run time when fully charged	hours	8/4/3/2
Ingress protection rating		IP67
Impact protection rating		IK07
Charging conditions		0 ℃–40 ℃
Operating conditions		0 ℃–40 ℃
Storage conditions		-10 ℃–40 ℃
Weight	g	580

** Operating the light in high ambient temperatures may result in reduced lumen output.

WARNING: *To reduce the risk of injury, read the instruction manual.*

Definitions: Safety Guidelines

The definitions below describe the level of severity for each signal word. Please read the manual and pay attention to these symbols.

DANGER: *Indicates an imminently hazardous situation which, if not avoided,* ***will*** *result in* ***death or serious injury****.*

WARNING: *Indicates a potentially hazardous situation which, if not avoided,* ***could*** *result in* ***death or serious injury****.*

CAUTION: *Indicates a potentially hazardous situation which, if not avoided,* ***may*** *result in* ***minor or moderate injury****.*

NOTICE: *Indicates a practice* ***not related to personal injury*** *which, if not avoided,* ***may*** *result in* ***property damage****.*

Denotes risk of electric shock.

Denotes risk of fire.

SAFETY INSTRUCTIONS

When using an electrical light, basic precautions should always be followed, including the following:

READ ALL INSTRUCTIONS BEFORE USING THIS LIGHT.

WARNING: Read all safety warnings and all instructions. *Failure to follow the warnings and instructions listed below may result in electric shock, fire and/or serious injury.*

WARNING: *Do not attempt to modify or repair the light.*

WARNING: Do not charge the battery at ambient temperatures below 4 °C or above 40 °C. *Follow all charging instructions and do not charge the battery outside of the temperature range specified in the instructions. Charging improperly or at temperatures outside of the specified range may damage the battery and increase risk of fire.*

CAUTION: *Do not put any magnets near the ON/OFF switch. The light could be turned on by a strong magnet near the area light's switch.*

WARNING: *Keep clear of magnets. Magnetic hazard can disturb pacemaker operation and result in serious injury or death.*

- ***Shock hazard.*** *To protect against risk of electrical shock, do not put charging base in water or other liquid.*
- ***Do not allow to be used as a toy.*** *Close attention is necessary when used by or near children.*
- ***Use only as described in this manual.*** *Use only manufacturer's recommended attachments.*
- ***Do not use if damaged.*** *If light is not working as it should, has been dropped, damaged, left outdoors, or dropped into water, return it to a service center.*
- ***Do not incinerate the light even if it is severely damaged.*** *The batteries can explode in a fire.*
- ***Do not pull or carry by charging cord, use charging cord as a handle, close a door on charging cord, or pull charging cord around sharp edges or corners.*** *Keep charging cord away from heated surfaces.*
- ***Do not allow the cord to hang over the edge of a table or counter or touch hot surfaces.*** *The unit should be placed or mounted away from sinks and hot surfaces.*
- ***Do not unplug by pulling on cord.*** *To unplug, grasp the plug, not the cord.*
- ***Do not handle charging cord, including charger plug with wet hands.***
- ***Do not charge the unit outdoors.***
- ***Plug the charger directly into an electrical outlet.***
- ***The charger is designed to operate on standard 230V household electrical power. Do not attempt to use it on any other voltage.***
- ***Unplug the charger from outlet before any routine cleaning or maintenance.***

- ***Leaks from battery cells can occur under extreme conditions.*** *If the liquid, which is a 20-35% solution of potassium hydroxide, gets on the skin (1) wash quickly with soap and water or (2) neutralize with a mild acid such as lemon juice or vinegar. If the liquid gets into the eyes, flush them immediately with clean water for a minimum of 10 minutes. Seek medical attention.*

Additional Safety Warnings

a) ***This light is intended for professional, commercial or industrial use.***

b) ***Recharge only with the charger specified by the manufacturer.*** *A charger that is suitable for one type of battery pack may create a risk of fire when used with another battery pack.*

c) ***Do not use a battery or light that is damaged or modified.*** *Damaged or modified batteries may exhibit unpredictable behavior resulting in fire, explosion or risk of injury.*

d) ***Do not expose a battery to fire or excessive temperature.*** *Exposure to fire or temperature above 130 °C may cause explosion.*

e) ***Have servicing performed by a qualified repair person using only identical replacement parts.*** *This will ensure that the safety of the product is maintained.*

f) ***The temperature of aluminum case inside bumper is high.*** *Taking care to avoid coming into contact with the hot surface.*

SAVE THESE INSTRUCTIONS

Specific Safety Rules for Lights

WARNING: Do not place the light in a position which may cause anyone to intentionally or unintentionally stare into the light. *Serious eye injury could result.*

WARNING: Fire hazard. *Do not operate light or charger near flammable liquids or in gaseous or explosive atmospheres. Internal sparks may ignite fumes causing personal injury.*

Package Contents

The package contains:

1 Compact work light

1 USB cable

1 Instruction manual

- *Check for damage to the lamp, parts or accessories which may have occurred during transport.*
- *Take the time to thoroughly read and understand this manual prior to operation.*

Markings on Lamp

The following pictograms are shown on the lamp:

Read instruction manual before use.

European certification

UKCA certification

Class 3 luminaire appliance

Waste electrical and electronic equipment: Separate Collection.

Magnetic hazard can disturb pacemaker operation and result in serious injury or death.

Hot surface

Description (Fig. A)

WARNING: *Never modify the area light. Damage or personal injury could result.*

1 Decrease lumen level button
2 Power on/off button
3 Increase lumen level button
4 LED
5 Base
6 Hang hook
7 USB charging port cover
8 Magnets
9 Screw thread for tripod (1/4" 20 UNC)
10 USB cable

Intended Use

This area light is designed for professional use.

DO NOT use under wet conditions or in the presence of flammable liquids or gases.

This area light is a professional tool.

DO NOT let children come into contact with the lamp. Supervision is required when inexperienced operators use this lamp.

- **Young children and the infirm.** This appliance is not intended for use by young children or infirm persons without supervision.
- This product is not intended for use by persons (including children) suffering from diminished physical, sensory or mental abilities; lack of experience, knowledge or skills unless they are supervised by a person responsible for their safety. Children should never be left alone with this product.

Charging the Battery (Fig. A, B)

WARNING: *You should only charge the battery using CE approved USB ports rated for charging high performance devices. The 779.1000BLPB can pull more current than acceptable with older USB ports.*

NOTE: The lamp illumination function will be disabled during battery charging. Always charge the battery after long period of storage (such as 6 months) to prevent permanent capacity loss.

1. Plug the USB charging cable 10 into the supplied USB power adapter.
2. Plug the USB plug of your USB charging cable 10 into the USB port 11.
3. The charging indicator 12 will illuminate green when the battery is fully charged, illuminate red while charging with less than 30% capacity, and illuminate orange while charging greater than 30% capacity.
4. Long pressing the power button (3–5 sec.) will show the battery capacity on the charging LED 12 for 3 seconds. 70–100% of power capacity will illuminate green, 30–70% of power capacity will illuminate orange, and less than 30% of power capacity will illuminate red.
5. Recharge discharged batteries as soon as possible after use or battery life may be greatly diminished. For longest battery life, do not discharge batteries fully. It is recommended that the batteries be recharged after each use.
   NOTE: To ensure maximum performance and life of lithium-ion battery charge the battery fully before first use.

Hot/Cold Delay

When the tool detects that the battery is too hot or too cold, it automatically starts a hot/cold delay, suspending charging until the battery has reached an appropriate temperature. The tool then automatically switches to charging mode. This feature ensures maximum battery life.

1. A cold battery may charge at a slower rate than a warm battery.
2. The hot/cold delay will be indicated by the charging LED remaining OFF.
3. Once the battery has reached an appropriate temperature, the charging LED will illuminate red, indicating that the tool has resumed the charging procedure.

Light Placement (Fig. A, C)

The area light can be used one of four ways.

- On a level surface.
- Hung from a joist or saw horse using the hang hook 6. Refer to ***Hang Hook*** for further instruction.
- Mounted to a tripod using the screw threads 9 located on the bottom and side of the area light. Refer to ***Screw Threads*** for further instruction.
- Using the magnets 8 located on the bottom and sides of the area light. Refer to ***Magnets*** for further instruction.

OPERATION

Hang Hook (Fig. C)

CAUTION: *When the area light hangs by the hang hook, do not shake the area light or the object from which it hangs. Do not hang the area light from any electrical wires or anything that is not secure. Personal injury or property damage may occur.*

CAUTION: *Only use the hang hook for hanging the LED area light. The hang hook is not intended to support additional weight. Do not attach or hang anything additional to the area light or risk of breakage may occur.*

CAUTION: *Do not use the hang hook to reach with or to support your weight in any situation.*

The built-in hang hook 6 can be attached to anchored objects in the space you are working in.

1. To access the hang hook, pull the hook upwards, away from the area light housing until the hook opening is exposed.
2. Secure the hang hook onto an anchored object in your workspace.
   NOTE: Ensure the hang hook is fully secured and will not slide off the anchored object before proceeding.

Screw Threads (Fig. A)

1. Place the screw threads 9 of the area light on the tripod's mounting screw using a screw with a 1/4" bolt, and 20 threads per inch.
2. Rotate the area light clockwise to attach.

Magnets (Fig. A)

CAUTION: *When the area light hangs by the magnets, do not shake the area light or the object from which it hangs. Do not hang the area light from anything that is not secure. Personal injury or property damage may occur.*

CAUTION: *Only use the magnets for hanging the LED area light. The magnets are not intended to support additional weight. Do not attach or hang anything additional to the area light or risk of breakage may occur.*

The area light has two built-in magnets 8 on the base 5. These magnets are intended to hold the area light in place on metal surfaces.

On/Off Switch (Fig. A)

CAUTION: Do not stare into area light lens. *Serious eye injury could result.*

The worklight has four brightness settings (250 lm/500 lm/750 lm/1000 lm).

- Press the power on/off button 2 once to activate the LED 4.
- Press the decrease lumen level button 1 to move to the next lowest lumen setting.
- Press the increase lumen level button 3 to move to the next highest lumen setting.

NOTE: Pausing for more than 5 seconds and pressing the button again will result in turning off the selected LED.

MAINTENANCE

Your area light has been designed to operate over a long period of time with a minimum of maintenance. Continuous satisfactory operation depends upon proper lamp care and regular cleaning.

The light source contained in this area light shall only be replaced by the manufacturer or his service agent, or a similar qualified person.

Cleaning

WARNING: *Never use solvents or other harsh chemicals for cleaning the non-metallic parts of the lamp. These chemicals may weaken the materials used in these parts. Use a cloth dampened only with water and mild soap. Never let any liquid get inside the lamp; never immerse any part of the lamp into a liquid.*

Optional Accessories

WARNING: *Since accessories, other than those offered by FACOM, have not been tested with this product, use of such accessories with this lamp could be hazardous. To reduce the risk of injury, only FACOM recommended accessories should be used with this product.*

Consult your dealer for further information on the appropriate accessories.

Protecting the Environment

Products/batteries are recyclable, but if marked with the crossed-out bin, they must not be disposed of with normal household waste.

Run the batteries down completely and separate them, and separate any light sources from the product if possible. It is the user's responsibility to delete personal data from the product. Then take the waste to an official waste collection centre or a participating retailer who will often accept it free of charge. Packaging should be discarded based on the marked material code. Operating and safety instructions should only be discarded once the applicable product is no longer in use.

Please check with your local community/municipality for waste management guidance. For further information, visit **www.2helpU.com** and scan the above QR code.

FACOM EU, 62 Chemin de la Bruyère 69570 Dardilly, France

UK Importer - FACOM UK, 270 Bath Rd, Slough SL1 4DX, England

LÁMPARA DE ÁREA RECARGABLE 779.1000BLPB

¡Enhorabuena!

Ha elegido una herramienta FACOM. Años de experiencia, innovación y un exhaustivo desarrollo de productos hacen que FACOM sea una de las empresas más fiables para los usuarios de herramientas eléctricas profesionales.

Datos técnicos

		779.1000BLPB
Tipo		1
Tipo de batería		Iones de litio 18650 de 5200 mAh
Lúmenes**	lm	250/500/750/1000
Tiempo de funcionamiento totalmente cargada	horas	8/4/3/2
Clasificación de protección de entrada		IP67
Clasificación de protección contra impactos		IK07
Condiciones de carga		0 °C/40 °C
Condiciones de funcionamiento		0 °C/40 °C
Condiciones de almacenamiento		-10 °C/40 °C.
Peso	g	580

** Si se utiliza la lámpara a una temperatura ambiente elevada, puede reducirse la producción de lúmenes.

ADVERTENCIA: *Para reducir el riesgo de lesiones, lea el manual de instrucciones.*

Definiciones: normas de seguridad

Las siguientes definiciones describen el nivel de gravedad de las señales. Lea el manual y preste atención a estos símbolos.

PELIGRO: *Indica una situación de peligro inminente, que si no se evita,* ***provocará*** *la* ***muerte o lesiones graves****.*

ADVERTENCIA: *Indica una situación de posible peligro que, si no se evita,* ***podría provocar la muerte o lesiones graves****.*

ATENCIÓN: *Indica una situación de posible peligro que, si no se evita,* ***puede provocar lesiones leves o moderadas****.*

AVISO: *Indica una práctica* ***no relacionada con las lesiones personales*** *que, de no evitarse,* ***puede*** *ocasionar* ***daños materiales****.*

Indica riesgo de descarga eléctrica.

Indica riesgo de incendio.

INSTRUCCIONES DE SEGURIDAD

Cuando utilice una lámpara eléctrica, siempre debe tomar precauciones básicas, como las siguientes:

LEA TODAS LAS INSTRUCCIONES ANTES DE UTILIZAR ESTA LÁMPARA.

ADVERTENCIA: Lea todas las advertencias de seguridad y todas las instrucciones. *El incumplimiento de las advertencias e instrucciones que aparecen a continuación podría provocar una descarga eléctrica, un incendio y/o lesiones graves.*

ADVERTENCIA: *No intente reparar ni modificar la lámpara.*

ADVERTENCIA: No cargue la batería a una temperatura ambiente inferior a 4 °C ni superior a 40 °C. *Siga todas las instrucciones de carga y no cargue la batería fuera del rango de temperatura indicado en las instrucciones. La carga incorrecta o a temperaturas fuera del rango especificado puede dañar la batería y aumentar el riesgo de incendio.*

ATENCIÓN: *No ponga ningún imán cerca del interruptor de encendido y apagado. La luz podría encenderse si hay un fuerte imán cerca del interruptor de la lámpara de área.*

ADVERTENCIA: *Manténgase alejado de los imanes. El peligro magnético puede perturbar el funcionamiento de los marcapasos y provocar lesiones graves o la muerte.*

- ***Peligro de descarga.*** *Para proteger de posibles descargas eléctricas, no sumerja la base de carga en agua ni otros líquidos.*
- ***No permita que se use como un juguete.*** *Se deberá prestar especial atención cuando el aparato sea usado por niños o cuando estos se encuentran cerca mientras se utiliza el aparato.*
- ***Utilice la herramienta únicamente como se describe en este manual.*** *Utilice solo los acoplamientos recomendados por el fabricante.*
- ***No la utilice si está dañada.*** *Si la lámpara no funciona correctamente, se ha caído, dañado, ha sido dejada a la intemperie o ha sido sumergida en agua, llévela a un centro de reparaciones.*
- ***No incinere la lámpara aunque esté muy dañada.*** *La batería podría explotar con el fuego.*
- ***No se debe tirar ni transportar por el cable de carga, ni utilizar el cable como asa; no cierre una puerta sobre el cable de carga ni tire de él sobre bordes afilados o esquinas.*** *Mantenga el cable de carga alejado de cualquier superficie caliente.*
- ***No deje que el cable cuelgue de una mesa o un mostrador ni que toque superficies calientes.*** *La unidad debe colocarse o montarse lejos de fregaderos y lavabos y superficies calientes.*
- ***No desconectar tirando del cable.*** *Para desconectar, agarre el enchufe y no el cable.*
- ***No manipule el cable de carga, incluido el enchufe del cargador, con las manos mojadas.***

- ***No cargue la unidad en el exterior.***
- ***Enchufe el cargador directamente a una toma de corriente.***
- ***El cargador está diseñado para funcionar con corriente eléctrica doméstica estándar de 230V. No intente utilizarlo con ningún otro voltaje.***
- ***Desenchufe el cargador de la toma antes de hacer una limpieza o mantenimiento ordinario.***
- ***Puede haber fugas de células de la batería en condiciones extremas.*** *Si el líquido, que es una solución al 20-35 % de hidróxido de potasio, entra en contacto con la piel (1), lávese inmediatamente con agua y jabón o (2) neutralícelo con un ácido suave, como zumo de limón o vinagre. Si el líquido entra en contacto con los ojos, láveselos inmediatamente con agua limpia durante al menos 10 minutos. Solicite atención médica.*

Advertencias de seguridad adicionales

a) ***Esta lámpara está destinada solo para uso profesional, comercial o industrial.***

b) ***Haga las recargas exclusivamente con el cargador indicado por el fabricante.*** *Un cargador adecuado para un tipo de batería puede causar riesgo de incendio si se utiliza con otra batería.*

c) ***No utilice baterías o luces dañadas o modificadas.*** *Las baterías dañadas o modificadas pueden presentar un funcionamiento imprevisto y provocar incendios, explosiones o riesgos de lesiones.*

d) ***No exponga la batería al fuego ni a temperaturas excesivas.*** *La exposición al fuego o a una temperatura superior a 130 ℃ puede causar explosión.*

e) ***Haga efectuar las reparaciones por personal técnico cualificado que emplee solo piezas de repuesto originales.*** *De este modo se garantiza el mantenimiento de la seguridad del producto.*

f) ***La temperatura de la caja de aluminio dentro del parachoques es elevada.*** *Tenga cuidado de no tocar la superficie caliente.*

GUARDE ESTAS INSTRUCCIONES

Normas de seguridad específicas para lámparas

ADVERTENCIA: No coloque la lámpara en una posición en que alguien pueda mirar directamente la luz en modo intencional o involuntario. *Pueden producirse daños oculares graves.*

ADVERTENCIA: Peligro de incendio. *No utilice la lámpara de trabajo ni el cargador cerca de líquidos inflamables o en atmósferas gaseosas o explosivas. Las chispas internas pueden inflamar los humos y provocar lesiones.*

Contenido del embalaje

El embalaje contiene:

1 Linterna compacta

1 Cable USB

1 Manual de instrucciones

- *Compruebe que la lámpara, las piezas y los accesorios no hayan sufrido ningún daño durante el transporte.*
- *Tómese el tiempo necesario para leer íntegramente y comprender este manual antes de utilizar el producto.*

Marcas en la lámpara

En la lámpara se muestran los siguientes pictogramas:

Antes de usar el aparato, lea el manual de instrucciones.

Certificación europea

Aparato de iluminación de clase 3

Residuos de aparatos eléctricos y electrónicos: Recogida selectiva.

El peligro magnético puede perturbar el funcionamiento de los marcapasos y provocar lesiones graves o la muerte.

Superficie caliente

Descripción (Fig. A)

ADVERTENCIA: *Nunca modifique la lámpara de área. Podrían producirse lesiones personales o daños.*

1 Botón Disminuir el nivel de luz
2 Botón Encendido/apagado
3 Botón de aumento del nivel de luz
4 LED
5 Base
6 Gancho para colgar
7 Tapa del puerto de carga USB
8 Imanes
9 Agujero roscado para tornillo de trípode (1/4" 20 UNC)
10 Cable USB

Uso previsto

Esta lámpara de área ha sido diseñada para uso profesional.

NO debe usarse en condiciones de humedad ni en presencia de líquidos o gases inflamables.

Esta lámpara de área es una herramienta eléctrica profesional.

NO permita que los niños toquen la lámpara. El uso de la lámpara por parte de operadores inexpertos requiere supervisión.

- **Niños pequeños y personas diversamente hábiles.** Este aparato no está destinado al uso por parte de niños pequeños o personas diversamente hábiles sin supervisión.
- Este producto no ha sido diseñado para ser utilizado por personas (incluyendo a niños) que posean discapacidades físicas, sensoriales o mentales o que carezcan de la experiencia, conocimiento o destrezas necesarias, salvo

que estén supervisadas por una persona que se haga responsable de su seguridad. No deje nunca a los niños solos con este producto.

Carga de la batería (Fig. A, B)

ADVERTENCIA: *Solo debe cargar la batería haciendo uso de puertos USB aprobados por la CE clasificados para la carga de dispositivos de altas prestaciones. La 779.1000BLPB puede utilizar más corriente de la admisible con puertos USB más antiguos.*

NOTA: La función de iluminación de la lámpara se desactivará durante la carga de la batería. Cargue siempre la batería después de un largo periodo de almacenamiento (por ejemplo, 6 meses) para evitar la pérdida permanente de capacidad.

1. Enchufe el cable de carga USB **10** en el adaptador de alimentación USB suministrado.
2. Enchufe el conector USB de su cable de carga USB **10** al puerto USB **11**.
3. El indicador de carga **12** se iluminará en verde cuando la batería esté completamente cargada, se iluminará en rojo mientras se esté cargando con menos del 30 % de capacidad, y se iluminará en naranja mientras se esté cargando con más del 30 % de capacidad.
4. Si pulsa y mantiene presionado el botón de encendido (3-5 seg.) se mostrará la capacidad de la batería en el LED de carga **12** durante 3 segundos. Cuando quede el 70-100 % de la capacidad se iluminará en verde, cuando quede el 30-70 % de la capacidad se iluminará en naranja y cuando quede menos del 30 % de la capacidad se iluminará en rojo.
5. Recargue las baterías descargadas tan pronto como sea posible después del uso; de lo contrario, se reducirá su vida útil. Para aprovechar al máximo la vida útil de la batería, no deje que la batería se agote. Es recomendable recargar las baterías después de cada uso.
   NOTA: Para garantizar el máximo rendimiento y la máxima duración de las baterías de iones de litio, cárguelas completamente antes del primer uso.

Retardo por batería fría/caliente

Cuando la herramienta detecta que la batería está demasiado fría o caliente, automáticamente inicia un retardo de batería fría/caliente, suspendiendo la carga hasta que la batería ha alcanzado la temperatura adecuada. La herramienta cambia automáticamente al modo de carga. Esta característica asegura la máxima vida útil de la batería.

1. Una batería fría puede cargarse a una velocidad más lenta que una batería caliente.
2. El retardo por batería fría/caliente se indicará con el LED de carga apagado.
3. Una vez que la batería ha alcanzado una temperatura adecuada, el LED de carga se iluminará en rojo, indicando que la herramienta ha reanudado el procedimiento de carga.

Colocación de la lámpara (Fig. A, C)

La iluminación de área puede usarse de cuatro modos.

- En una superficie nivelada.
- Colgada de una viga o de un caballete de aserrar usando el gancho de colgar **6**. Para más información, consulte ***Gancho de colgar***.
- Montada en un trípode usando los agujeros roscados para tornillos **9** situados en la parte inferior y lateral de la lámpara de área. Para más información, consulte ***Agujeros roscados para tornillos***.
- Usando los imanes **8** situados en la parte inferior y lateral de la lámpara de área. Para más información, consulte ***Imanes***.

FUNCIONAMIENTO

Gancho para colgar (Fig. C)

ATENCIÓN: *Cuando la lámpara de área se cuelga con el gancho, no sacuda la lámpara ni el objeto del que está colgada. No cuelgue la lámpara de área en ningún cable eléctrico ni en ningún otro elemento que no sea seguro. Pueden producirse daños corporales o materiales.*

ATENCIÓN: *Utilice exclusivamente el gancho de colgar para colgar la lámpara de área de LED. El gancho para colgar no ha sido diseñado para soportar ningún peso adicional. No agregue ni cuelgue ninguna otra cosa en la lámpara de área porque existe riesgo de rotura.*

ATENCIÓN: *En ningún caso debe utilizar el gancho de colgar para alcanzar algo o para soportar su peso.*

El gancho de colgar incorporado **6** puede colocarse en objetos fijos del lugar del lugar de trabajo.

1. Para acceder al gancho de colgar, deslice el gancho hacia arriba, alejándolo de la carcasa de la lámpara de trabajo hasta quede expuesta la abertura del gancho.
2. Fije el gancho de colgar a un objeto fijo de su lugar de trabajo.
   NOTA: Antes de continuar, compruebe que el gancho de colgar esté firme y que no se deslice fuera del objeto anclado.

Agujeros roscados para tornillos (Fig. A)

1. Coloque los agujeros roscados para tornillos **9** de la lámpara de área en el tornillo de montaje del trípode usando un tornillo con un perno de 1/4", y 20 roscas por pulgada.
2. Gire la lámpara de área en sentido horario para fijarla.

Imanes (Fig. A)

ATENCIÓN: *Cuando la lámpara de área se cuelga con los imanes, no sacuda la lámpara ni el objeto del que está colgada. No cuelgue la lámpara de área de nada que no sea seguro. Pueden producirse daños corporales o materiales.*

ATENCIÓN: *Utilice solo los imanes para colgar la lámpara de área de LED. Los imanes no están previstos para soportar un peso adicional. No agregue ni cuelgue ninguna otra cosa en la lámpara de área porque existe riesgo de rotura.*

La lámpara de área tiene dos imanes incorporados **8** en la base **5** . Estos imanes han sido diseñados para fijar la lámpara de área en superficies metálicas.

Interruptor de encendido/apagado (Fig. A)

ATENCIÓN: No mire directamente a la lente de la lámpara de área. *Pueden producirse lesiones oculares graves.*

La linterna de trabajo tiene cuatro ajustes de luminosidad (250 lm/500 lm/750 lm/1000 lm).

- Pulse el botón de encendido/apagado botón ❷ una vez para activar el LED ❹.
- Pulse el botón de disminución del nivel de lumen botón ❶ para pasar al siguiente ajuste de luz más bajo.
- Pulse el botón de aumento del nivel de lumen ❸ para pasar al siguiente ajuste de luz más alto.

NOTA: Si hace una pausa de más de 5 segundos y vuelve a pulsar el botón, se apagará el LED seleccionado.

MANTENIMIENTO

La lámpara de área ha sido diseñada para funcionar durante un largo período de tiempo con un mantenimiento mínimo. El funcionamiento satisfactorio y continuo depende del buen cuidado de la herramienta y de su limpieza periódica.

La fuente de luz contenida en esta iluminación de zona puede ser remplazada solo por el fabricante, su agente de servicios o una persona con una cualificación similar.

Limpieza

ADVERTENCIA: *Nunca utilice disolventes ni ningún otro producto químico abrasivo para limpiar las piezas no metálicas de la lámpara. Estos productos químicos pueden debilitar los materiales usados en estas partes. Use únicamente un paño humedecido con agua y jabón suave. Impida que penetre líquido en el interior de la lámpara; nunca sumerja ninguna parte de ella en ningún líquido.*

Accesorios opcionales

ADVERTENCIA: *Dado que los accesorios que no sean los suministrados por FACOM no han sido sometidos a pruebas con este producto, el uso de tales accesorios con esta lámpara podría ser peligroso. Para disminuir el riesgo de lesiones, con este producto se deben usar exclusivamente accesorios recomendados por FACOM.*

Consulte a su proveedor si desea información más detallada sobre los accesorios apropiados.

Protección del medioambiente

Los productos y las baterías son reciclables, pero si están marcadas con el símbolo del cubo de basura tachado, no deben tirarse junto con los residuos domésticos normales. Haga agotar totalmente las baterías y sáquelas, y separe toda fuente de luz del producto si es posible. Es responsabilidad del usuario eliminar los datos personales del producto. Después, lleve el residuo a un centro oficial de recogida de residuos o a un minorista que participe en el programa de recogida, que, por lo general, lo aceptará gratis. El embalaje debe desecharse según el código de material indicado. Las instrucciones de uso y seguridad deberían eliminarse solo después de dejar de usar el producto al que se refieren.

Consulte a su comunidad/municipio local para obtener información sobre la gestión de residuos. Para más información, visite **www.2helpU.com** y escanee el código QR anterior.

PROJECTEUR RECHARGEABLE 779.1000BLPB

Félicitations !

Vous avez choisi un outil FACOM. Des années d'expérience, de développement de produits et d'innovation ont fait de FACOM l'un des partenaires les plus fiables pour les utilisateurs d'outils électriques professionnels.

Caractéristiques techniques

		779.1000BLPB
Type		1
Type de batterie		Li-Ion 18650 5200 mAh
Lumens**	lm	250/500/750/1000
Autonomie à pleine charge	heures	8/4/3/2
Indice de protection contre la pénétration		IP67
Indice de protection contre les chocs		IK07
Conditions pour la charge		0 °C–40 °C
Conditions pour le fonctionnement		0 °C–40 °C
Conditions pour le stockage		-10 °C–40 °C
Poids	g	580

** Le fait de faire fonctionner le luminaire dans des environnements dont la température est élevée peut réduire sa luminosité.

AVERTISSEMENT : *afin de réduire le risque de blessure, lisez le manuel d'instruction.*

Définitions : consignes de sécurité

Les définitions ci-dessous décrivent le niveau de gravité de chaque mot signalétique. Lisez le manuel de l'utilisateur et soyez attentif à ces symboles.

DANGER : *indique une situation de risque imminent qui, si elle n'est pas évitée,* ***entraînera*** *des* ***blessures graves ou mortelles****.*

AVERTISSEMENT : *indique une situation potentiellement dangereuse qui, si elle n'est pas évitée,* ***pourrait*** *entraîner des* ***blessures graves ou mortelles****.*

ATTENTION : *indique une situation potentiellement dangereuse qui, si elle n'est pas évitée,* ***pourrait*** *entraîner des* ***blessures légères ou modérées****.*

AVIS : *indique une pratique ne* ***posant aucun risque de blessures****, mais qui par contre, si rien n'est fait pour l'éviter,* ***pourrait*** *poser des risques de* ***dommages matériels****.*

Indique un risque de choc électrique.

Indique un risque d'incendie.

CONSIGNES DE SÉCURITÉ

L'utilisation d'un éclairage électrique implique le respect de toutes les précautions de base, dont les suivantes :

LISEZ TOUTES LES INSTRUCTIONS AVANT D'UTILISER CE PROJECTEUR.

AVERTISSEMENT : lisez tous les avertissements de sécurité et toutes les instructions. *Le non-respect des avertissements et des instructions listés ci-dessous peut entraîner des décharges électriques, des incendies et/ou de graves blessures.*

AVERTISSEMENT : *ne tentez pas de modifier ou de réparer le projecteur.*

AVERTISSEMENT : ne rechargez pas la batterie si la température ambiante est inférieure à 4 °C ou supérieure à 40 °C. *Respectez toutes les consignes liées à la charge et ne rechargez pas la batterie en dehors de la plage de températures spécifiée dans les instructions. Une charge mal effectuée ou à des températures hors de la plage spécifiée peut endommager la batterie tout en augmentant le risque d'incendie.*

ATTENTION : *n'approchez pas d'aimants de l'interrupteur Marche/Arrêt. Le projecteur peut se mettre en marche si un aimant puissant est placée près de l'interrupteur Marche/Arrêt.*

AVERTISSEMENT : *éloignez les aimants. La force magnétique peut perturber le fonctionnement des pacemakers et entraîner de graves blessures ou la mort.*

- ***Risque de décharge.*** *Pour vous protéger contre le risque de décharge électrique, ne plongez la base de charge ni dans l'eau ni dans tout autre liquide.*
- ***Ne laissez personne jouer avec.*** *Faites très attention en présence d'enfants.*
- ***N'utilisez l'appareil que de la façon décrite dans ce manuel.*** *N'utilisez que les accessoires recommandés par le fabricant.*
- ***Ne les utilisez pas s'ils sont endommagés.*** *Si le projecteur ne fonctionne pas correctement, si elle est tombée, s'il a été endommagé, laissé à l'extérieur ou s'il est tombé dans l'eau, rapportez-le dans un centre d'assistance.*
- ***N'incinérez pas le projecteur même s'il est sévèrement endommagé.*** *Les batteries peuvent exploser au feu.*
- ***Ne tirez pas et ne transportez pas l'appareil par le cordon de charge, n'utilisez pas le cordon de charge comme poignée, ne refermez pas de porte sur le cordon de charge et ne faites pas passer le cordon de charge sur des bords ou des coins tranchants.*** *Gardez le cordon de charge éloigné des surfaces chaudes.*
- ***Ne laissez le cordon pendre sur le bord d'une table ou d'un comptoir et ne le laissez pas entrer en contact avec des surfaces chaudes.*** *L'appareil doit être placé ou installé loin des éviers et des surfaces chaudes.*
- ***Ne débranchez pas l'appareil en tirant sur le cordon.*** *Pour le débrancher, tirez sur la prise et non sur le cordon.*

- ***Ne manipulez pas le cordon de charge et la prise de charge avec les mains mouillées.***
- ***Ne rechargez pas l'appareil à l'extérieur.***
- ***Branchez directement le chargeur dans une prise électrique.***
- ***Le chargeur est conçu pour fonctionner avec une alimentation électrique domestique standard de 230V. Ne tentez pas de l'utiliser à une autre tension.***
- ***Débranchez le chargeur de la prise avant toute opération de nettoyage ou de maintenance.***
- ***Les cellules de la batterie peuvent fuir dans certaines conditions extrêmes.*** *Si le liquide, solution d'hydroxyde de potassium à 20-35%, entre en contact avec la peau, (1) lavez rapidement à l'eau et au savon ou (2) neutralisez l'action du liquide à l'aide d'un produit légèrement acide comme du jus de citron ou du vinaigre. Si du liquide pénètre dans les yeux, rincez immédiatement à l'eau claire pendant au moins 10 minutes. Consultez un médecin.*

Avertissement de sécurité supplémentaires

a) ***Ce projecteur est destiné à un usage professionnel, commercial ou industriel.***

b) ***N'effectuez la recharge qu'à l'aide du chargeur spécifié par le fabricant.*** *Un chargeur adapté pour un type de bloc-batterie peut engendrer un risque d'incendie s'il est utilisé avec un bloc-batterie différent.*

c) ***N'utilisez jamais une batterie ou un projecteur qui a été endommagé ou modifié.*** *Une batterie endommagée ou altérée peut avoir un comportement imprévisible qui peut conduire à un incendie, une explosion ou un risque de blessure.*

d) ***N'exposez pas la batterie au feu ou à des températures excessives.*** *L'exposition au feu ou à des températures dépassant 130 °C peut provoquer une explosion.*

e) ***Ne faites réviser votre appareil que par un réparateur qualifié et uniquement avec des pièces de rechange d'origine.*** *Cela permet de garantir la sûreté du produit.*

f) ***La température du boîtier en aluminium à l'intérieur du pare-choc peut être élevée.*** *Évitez tout contact avec la surface chaude.*

CONSERVEZ CES INSTRUCTIONS

Règles de sécurité spécifiques propres aux systèmes d'éclairage

AVERTISSEMENT : ne placez pas la lampe dans une position permettant que quiconque puisse regarder volontairement ou non vers le faisceau lumineux. *De graves lésions oculaires pourraient en résulter.*

AVERTISSEMENT : risque d'incendie. *N'utilisez pas la lampe ou le chargeur à proximité de liquides inflammables ou dans des atmosphères gazeuses ou explosives. Des étincelles pourraient enflammer les fumées et provoquer des blessures.*

Contenu de l'emballage

L'emballage contient :

1 Projecteur de travail compact
1 Câble USB
1 Notice d'utilisation

- *Contrôlez l'absence de dommage possible pendant le transport, sur la lampe, ses pièces et les accessoires.*
- *Prenez le temps de lire intégralement cette notice et de parfaitement la comprendre avant l'utilisation.*

Marquages sur le projecteur

Les pictogrammes suivants sont visibles sur le projecteur :

Lisez la notice avant l'utilisation.

Certification européenne

Appareil d'éclairage de Classe 3

Déchets électriques et électroniques : Tri sélectif.

La force magnétique peut perturber le fonctionnement des pacemakers et entraîner de graves blessures ou la mort.

Surface chaude

Descriptif (Fig. A)

AVERTISSEMENT : *ne modifiez jamais la lampe d'aucune sorte. Il existe sinon un risque de blessures ou de dommages.*

1 Bouton de diminution du niveau de luminosité
2 Bouton Marche/Arrêt
3 Bouton d'augmentation du niveau de luminosité
4 LED
5 Base
6 Crochet de suspension
7 Cache de la prise de charge USB
8 Aimants
9 Trou fileté pour un trépied (1/4" 20 UNC)
10 Câble USB

Utilisation prévue

Ce projecteur est destiné à un usage professionnel.

NE L'UTILISEZ PAS dans un environnement humide ou en présence de liquides ou de gaz inflammables.

Ce projecteur est un outil professionnel.

NE LAISSEZ PAS les enfants avoir accès au projecteur. Les utilisateurs inexpérimentés doivent être supervisés pour utiliser cette lampe torche.

- **Jeunes enfants et personnes infirmes.** Cet appareil n'est pas destiné à être utilisé par de jeunes enfants ou des personnes infirmes sans surveillance.
- Ce produit n'est pas destiné à être utilisé par des personnes (y compris les enfants) aux capacités physiques, sensorielles ou intellectuelles réduites ou qui manquent d'expérience, de connaissances ou d'aptitudes, à moins qu'elles ne soient surveillées par une personne responsable de leur sécurité. Ne laissez jamais les enfants seuls avec ce produit.

Recharger la batterie (Fig. A, B)

AVERTISSEMENT : *vous ne devez recharger la batterie qu'à l'aide des ports USB homologués CE calibrés pour recharger des appareils haute performance. Il se peut que le 779.1000BLPB puise plus de courant que la limite sur les prises USB plus anciennes.*

REMARQUE : a'illumination est impossible pendant la charge de la batterie. Veillez à toujours recharger la batterie après une longue période de stockage (6 mois environ) pour empêcher toute perte de capacité permanente.

1. Branchez le câble de charge USB **10** dans l'adaptateur électrique USB fourni.
2. Branchez la prise USB du câble de charge **10** dans la prise USB 11).
3. Le voyant de charge **12** s'allume vert quand la batterie est complètement rechargée, il est rouge pendant la charge à moins de 30% et il est orange pendant la charge à plus de 30%.
4. Maintenir le bouton d'alimentation enfoncé (de 3 à 5 s) permet d'afficher la capacité de la batterie sur le voyant de charge **12** pendant 3 secondes. Pour 70 à 100% de capacité, le voyant est vert, pour 30 à 70% de capacité le voyant est orange et pour moins de 30% de capacité le voyant est rouge.
5. Rechargez les batteries déchargées dès que possible après utilisation pour ne pas grandement diminuer leur durée de vie. Pour augmenter la durée de vie de la batterie, ne la laissez pas se décharger complètement. Il est recommandé de recharger les batteries après chaque utilisation.
   REMARQUE : afin de garantir des performances et une durée de vie optimales de la batterie lithium-ion, rechargez-la complètement avant la première utilisation.

Délai Bloc chaud/froid

Lorsque l'outil détecte que la batterie est trop chaude ou trop froide, il démarre automatiquement un délai Bloc Chaud/Froid qui suspend la charge jusqu'à ce que la batterie ait retrouvé une température correcte. L'outil passe ensuite automatiquement en mode Charge. Cette fonctionnalité permet de garantir une durée de vie maximale pour la batterie.

1. Une batterie froide se recharge à une cadence moins rapide qu'une batterie chaude.
2. Le délai Bloc Chaud/Froid est indiqué par le témoin de charge qui reste éteint.
3. Une fois que la batterie a retrouvé une température correcte, le témoin de charge s'allume en rouge pour indiquer que l'outil a repris la procédure de charge.

Positionnement du projecteur (Fig. A, C)

Ce projecteur peut être utilisé de l'une des quatre façons possibles.

- Sur une surface plate.
- Suspendu à une solive ou sur un chevalet de sciage à l'aide du crochet de suspension **6**. Consultez la section ***Croche de suspension*** pour obtenir plus de consignes.
- Installé sur un trépied à l'aide des trous filetés **9** situés au bas et sur le côté du projecteur. Consultez la section ***Trous filetés*** pour obtenir plus de consignes.
- En utilisant les aimants **8** situés au bas et sur les côtés du projecteur. Consultez la section ***Aimants*** pour obtenir plus de précisions.

FONCTIONNEMENT

Crochet de suspension (Fig. C)

ATTENTION : *lorsque le projecteur est suspendu par le crochet de suspension, ne le secouez pas, pas plus que l'objet par lequel il est suspendu. Ne suspendez pas le projecteur à des fils électriques ou à tout autre objet non stable. Des blessures ou des dégâts matériels sont sinon possibles.*

ATTENTION : *n'utilisez le crochet de suspension que pour suspendre le projecteur à LED. Le crochet de suspension n'est pas prévu pour soutenir plus de poids. Ne fixez, ni ne suspendez rien de plus que le projecteur afin d'éviter tout risque de casse.*

ATTENTION : *n'utilisez pas le crochet de suspension pour supporter votre poids, quelle que soient les circonstances.*

Le crochet de suspension intégré **6** peut être accroché sur des objets fixes et bien ancrés dans la zone où vous travaillez.

1. Pour utiliser le crochet de suspension, tirez-le vers le haut, loin du boîtier du projecteur jusqu'à ce que son ouverture soit à nu.
2. Fixez le crochet de suspension sur un objet fixe dans votre espace de travail.
   REMARQUE : avant d'aller plus loin, veillez à ce que le crochet de suspension soit parfaitement sécurisé et qu'il ne puisse pas se décrocher de l'objet ancré.

Trous filetés (Fig. A)

1. Positionnez les trous filetés **9** du projecteur sur les vis du trépied et utilisez une vis avec un boulon 1/4" et avec un pas de 20 filets par pouce.
2. Tournez le projecteur dans le sens des aiguilles d'une montre pour le fixer.

Aimants (Fig. A)

ATTENTION : *lorsque le projecteur est suspendu par les aimants, ne le secouez pas, pas plus que l'objet par lequel il est suspendu. Ne suspendez pas le projecteur à tout autre objet non sécurisé. Cela pourrait sinon occasionner des blessures ou des dégâts matériels.*

ATTENTION : *n'utilisez que les aimants pour suspendre le projecteur à LED. Les aimants ne sont pas prévus pour*

soutenir un poids plus important. Ne fixez, ni ne suspendez rien de plus que le projecteur afin d'éviter tout risque de casse.

Le projecteur intègre deux aimants ❽ au niveau de la base ❺. Ces aimants servent à maintenir le projecteur de façon sûre, sur des surfaces métalliques.

Interrupteur Marche/Arrêt (Fig. A)

ATTENTION : ne regardez pas directement la lentille du projecteur. *De graves lésions oculaires pourraient en résulter.*

L'éclairage de travail propose quatre niveaux de luminosité (250 lm/500 lm/750 lm/1000 lm).

- Appuyez une fois sur le bouton Marche/Arrêt ❷ pour allumer les LED ❹.
- Appuyez sur le bouton pour baisser la luminosité ❶ pour passer au niveau de réglage des lumens inférieur suivant.
- Appuyez sur le bouton pour augmenter la luminosité ❸ pour passer au niveau de réglage des lumens supérieur suivant.

REMARQUE : les LED s'éteignent si vous faites une pause de plus de 5 secondes avant d'appuyer de nouveau sur le bouton.

MAINTENANCE

Votre baladeuse a été conçue pour fonctionner longtemps avec un minimum d'entretien. Son fonctionnement continu et satisfaisant dépend de son bon entretien et de son nettoyage régulier.

La source lumineuse de ce projecteur ne doit être remplacée que par le fabricant ou l'un de ses prestataires de services agréés ou une personne disposant des mêmes qualifications.

Nettoyage

AVERTISSEMENT : *n'utilisez jamais de solvants ou tout autre produit chimique décapant pour nettoyer les pièces non métalliques du projecteur. Ces substances chimiques peuvent attaquer la matière de ces pièces. Utilisez un chiffon humidifié avec de l'eau et un savon doux. Ne laissez jamais aucun liquide pénétrer à l'intérieur du projecteur ; n'immergez jamais aucune des pièces du projecteur dans aucun liquide.*

Accessoires en option

AVERTISSEMENT : *les accessoires autres que ceux proposés par FACOM n'ayant pas été testés avec ce produit, leur utilisation avec ce projecteur peut être dangereuse. Afin de réduire tout risque de blessure, il n'y a que les accessoires FACOM recommandés qui doivent être utilisés avec ce produit.*

Veuillez consulter votre revendeur pour plus d'informations sur les accessoires appropriés.

Protection de l'environnement

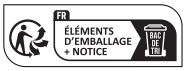

Les produits et les piles/batteries sont recyclables mais s'ils sont marqués du symbole d'une poubelle barrée d'une croix, ils ne doivent pas être jetés avec les déchets ménagers.

Videz complètement les batteries et retirez-les et retirez, si possible, toute source d'éclairage du produit. Il est de la responsabilité de l'utilisateur de supprimer ses données personnelles du produit. Apportez ensuite le produit à jeter dans un centre de récupération des déchets ou chez un revendeur qui, le plus souvent, l'accepte gratuitement. Les emballages doivent être jetés en fonction du code matière qui Fig.e dessus. Les notices et les consignes de sécurité ne doivent être jetées que lorsque le produit qu'elles concernent n'est plus en service.

Veillez à vérifier auprès de votre collectivité/municipalité locale, les directives en matière de gestion des déchets. Pour plus d'informations, visitez le site **www.2helpU.com** et scannez le code QR ci-dessous.

LUCE DI ZONA RICARICABILE 779.1000BLPB

Congratulazioni!

Per aver scelto un apparato FACOM. Gli anni di esperienza, lo sviluppo e l'innovazione meticolosi del prodotto fanno di FACOM uno dei partner più affidabili per gli utilizzatori di apparati elettrici professionali.

Dati Tecnici

		779.1000BLPB
Tipo		1
Tipo di batteria		Li-Ion 18650 da 5200 mAh
Lumen**	lm	250/500/750/1000
Autonomia di funzionamento con carica al 100%	ore	8/4/3/2
Grado di protezione da agenti esterni		IP67
Grado di protezione dagli urti		IK07
Condizioni di ricarica		0 °C - 40 °C
Condizioni di funzionamento		0 °C - 40 °C
Condizioni di immagazzinaggio		-10 °C - 40 °C
Peso	g	580

** L'utilizzo del proiettore a temperature ambientali elevate può comportare una riduzione del flusso luminoso emesso.

AVVERTENZA: *per ridurre il rischio di lesioni, leggere attentamente il manuale di istruzioni.*

Definizioni: linee guida per la sicurezza

Le definizioni seguenti descrivono il livello di criticità di ciascuna indicazione. Leggere il manuale e prestare attenzione ai seguenti simboli.

PERICOLO: *indica una situazione di pericolo imminente che, se non viene evitata,* ***provoca il decesso o lesioni personali gravi****.*

AVVERTENZA: *indica una situazione potenzialmente pericolosa che, se non viene evitata,* ***può*** *provocare* ***il decesso o lesioni personali gravi****.*

ATTENZIONE: *indica una situazione potenzialmente pericolosa che, se non viene evitata,* ***può*** *provocare* ***lesioni personali di entità lieve o moderata****.*

AVVISO: *indica una situazione* ***non in grado di causare lesioni personali*** *ma che, se non evitata,* ***potrebbe*** *provocare* ***danni materiali****.*

Segnala il pericolo di scosse elettriche.

Segnala rischio di incendi.

ISTRUZIONI DI SICUREZZA

Durante l'utilizzo della lampada elettrica, è sempre necessario seguire le precauzioni di base, ivi comprese le seguenti:

LEGGERE TUTTE LE ISTRUZIONI PRIMA DI UTILIZZARE QUESTA LAMPADA.

AVVERTENZA: leggere attentamente tutte le avvertenze e le istruzioni. *La mancata osservanza delle avvertenze e istruzioni seguenti potrebbe causare scosse elettriche, incendi e/o gravi lesioni personali.*

AVVERTENZA: *non tentare di modificare o riparare la lampada.*

AVVERTENZA: non caricare la batteria a temperature ambientali inferiori a 4 °C o superiori a 40 °C. *Seguire tutte le istruzioni per la carica e non caricare la batteria a una temperatura che non rientri nell'intervallo di valori specificato nelle istruzioni. Una carica effettuata in maniera scorretta o a una temperatura che non rientra nell'intervallo di valori specificato potrebbe danneggiare la batteria aumentando il rischio d'incendio.*

ATTENZIONE: *non posizionare magneti accanto all'interruttore di accensione/spegnimento. La lampada potrebbe essere accesa da un potente magnete nei pressi dell'interruttore della luce di zona.*

AVVERTENZA: *tenere lontano dai magneti. Il pericolo magnetico può disturbare il funzionamento dei pacemaker e provocare lesioni gravi o mortali.*

- ***Rischio di scossa elettrica.*** *Per proteggersi dal rischio che si verifichino scosse elettriche, non immergere la base di carica nell'acqua o in altri liquidi.*
- ***Non lasciare che lo strumento venga utilizzato come se fosse un giocattolo.*** *È necessario prestare particolare attenzione quando viene usato da o nelle vicinanze di bambini.*
- ***Usare questo strumento SOLO attenendosi alle indicazioni riportate in questo manuale.*** *Usare solamente accessori raccomandati dal produttore.*
- ***Non utilizzare lo strumento se è danneggiato.*** *Se la lampada non funziona correttamente, o se è stata fatta cadere, danneggiata, lasciata all'aria aperta o immersa in acqua, portarla in un centro di assistenza.*
- ***Non bruciare la lampada anche se fosse seriamente danneggiata.*** *Le batterie gettate nel fuoco possono esplodere.*
- ***Non tirare né trasportare questo strumento per il cavo di ricarica; non usare il cavo di ricarica come manico; non chiudere il cavo di ricarica in mezzo a una porta e non tirare il cavo di ricarica attorno a bordi o spigoli taglienti.*** *Tenere il cavo di ricarica lontano dalle superfici calde.*
- ***Non lasciare che il cavo sporga dal bordo di un tavolo o di un bancone o che tocchi superfici molto calde.*** *L'unità dovrebbe essere collocata o fissata lontano da lavabi e superfici molto calde.*

- ***Non scollegare lo strumento dalla presa di corrente tirandolo per il cavo.*** *Per scollegarlo, afferrare la spina, non il cavo.*
- ***Non maneggiare il cavo di ricarica, inclusa la spina caricabatterie, con le mani bagnate.***
- ***Non ricaricare lo strumento all'aperto.***
- ***Collegare il caricabatterie direttamente a una presa di corrente,***
- ***Il caricabatterie è concepito per essere alimentato tramite una rete elettrica domestica standard da 230V. Non tentare di utilizzarlo con una tensione diversa.***
- ***Scollegare il caricabatterie dalla presa di corrente prima di qualsiasi intervento di pulizia o manutenzione di routine.***
- ***In condizioni estreme potrebbero verificarsi perdite di liquido dalle celle della batteria.*** *Se tale liquido (una soluzione di idrossido di potassio al 20-35%) dovesse entrare a contatto con la pelle (1) lavare immediatamente con acqua e sapone oppure (2) neutralizzarlo con un acido blando, come succo di limone o aceto. Se il liquido della batteria dovesse entrare negli occhi, sciacquarli immediatamente con acqua pulita per almeno 10 minuti. Rivolgersi a un medico.*

Altri avvisi di sicurezza

a) ***Questa lampada è destinata esclusivamente all'uso professionale commerciale o industriale.***

b) ***Caricare la batteria utilizzando esclusivamente il caricabatterie specificato dal produttore.*** *Un caricabatterie adatto per un pacco batteria di un determinato tipo può esporre al rischio d'incendio se usato con un pacco batteria diverso.*

c) ***Non utilizzare una batteria o una lampada danneggiate o modificate.*** *Le batterie danneggiate o modificate potrebbero manifestare un comportamento imprevedibile, con la possibilità di causare un'esplosione o un incendio.*

d) ***Non esporre una batteria alle fiamme o a temperature elevate.*** *L'esposizione alle fiamme o a una temperatura superiore a 130 °C potrebbe dare luogo a un'esplosione.*

e) ***Fare riparare lo strumento da personale specializzato e impiegando esclusivamente pezzi di ricambio originali.*** *Così facendo, la sicurezza del prodotto sarà garantita.*

f) ***La temperatura della custodia in alluminio all'interno del paraurti è elevata.*** *Prestare attenzione a evitare il contatto con la superficie calda.*

CONSERVARE QUESTE ISTRUZIONI

Norme di sicurezza specifiche per le torce

AVVERTENZA: non collocare la torcia in una posizione tale da invogliare qualcuno a fissare, anche non intenzionalmente, la luce. *Rischio di gravi lesioni agli occhi.*

AVVERTENZA: pericolo d'incendio. *Non utilizzare la torcia o il caricabatterie in prossimità di liquidi infiammabili o in atmosfere esplosive o sature di gas. Le scintille interne possono innescare la combustione delle emissioni, provocando lesioni personali.*

Contenuto della confezione

La confezione contiene:

1 Proiettore compatto

1 Cavo USB

1 Manuale di istruzioni

- *Verificare che il proiettore e i relativi componenti o accessori non presentino danni eventualmente subiti durante il trasporto.*
- *Prima di utilizzare il prodotto prendersi il tempo per leggere e comprendere a fondo il contenuto di questo manuale.*

Simboli sul faro

Sul faro sono riportati i seguenti simboli:

Leggere il manuale d'istruzioni prima dell'uso.

Certificazione europea

Apparecchio luminoso di classe III

Apparecchiature elettriche ed elettroniche di scarto: Raccolta differenziata.

Il pericolo magnetico può disturbare il funzionamento dei pacemaker e provocare lesioni gravi o mortali.

Superficie molto calda

Descrizione (Fig. A)

AVVERTENZA: *non modificare mai il proiettore. Ne potrebbero derivare danni materiali o lesioni alle persone.*

1 Pulsante di riduzione flusso luminoso
2 Pulsante di accensione/spegnimento
3 Pulsante di aumento flusso luminoso
4 LED
5 Base
6 Gancio di sospensione
7 Coperchietto della porta di ricarica USB
8 Magneti
9 Foro filettato per treppiedi (filettatura 1/4" 20 UNC)
10 Cavo USB

Uso previsto

Questo proiettore è destinato all'uso professionale.

NON utilizzare l'apparecchio in ambienti umidi o in presenza di liquidi o gas infiammabili.

Questo proiettore è un apparecchio professionale.

NON consentire ai bambini di venire a contatto con il proiettore. L'uso di questo proiettore da parte di persone inesperte deve avvenire sotto sorveglianza.

- **Bambini e infermi.** Questo apparecchio non è destinato all'uso da parte di bambini piccoli o persone inferme senza adeguata supervisione.
- Questo prodotto non è destinato all'uso da parte di persone di qualsiasi età con capacità fisiche, sensoriali o mentali ridotte, o prive di esperienza e conoscenza, a meno che siano sorvegliate da una persona responsabile della loro sicurezza. I bambini non devono mai essere lasciati da soli con questo prodotto.

Ricarica della batteria (Fig. A, B)

AVVERTENZA: *è necessario caricare la batteria solo utilizzando le porte USB approvate CE per la ricarica di dispositivi ad alte prestazioni. Il modello 779.1000BLPB può richiedere più corrente di quella consentita con le porte USB di vecchia generazione.*

NOTA: durante la ricarica della batteria la funzione di illuminazione del proiettore è disattivata. Ricaricare sempre la batteria dopo che l'apparecchio è rimasto inutilizzato per un lungo periodo (ad esempio 6 mesi) per evitare una perdita permanente di capacità.

1. Collegare il cavo di ricarica USB **10** all'adattatore di corrente USB in dotazione.
2. Inserire lo spinotto USB del cavo di ricarica USB **10** nella porta USB **11** del proiettore.
3. L'indicatore di carica **12** si illumina di verde quando la batteria è completamente carica, di rosso quando la carica è inferiore al 30% e di arancione quando la carica è superiore al 30%.
4. Tenendo premuto il pulsante di accensione/spegnimento (3-5 secondi), il LED di carica **12** mostra la carica della batteria per 3 secondi. Con una carica 70% al 100% si illuminerà di verde, con una carica dal 30% al 70% si illuminerà di arancione e con una carica inferiore al 30% si illuminerà di rosso.
5. Ricaricare le batterie scariche al più presto dopo l'uso, altrimenti la loro durata potrebbe ridursi notevolmente. Per la massima durata della batteria, non scaricare completamente le batterie. Si consiglia di ricaricare le batterie dopo ciascun impiego.
   NOTA: per garantire la massima prestazione e durata della batteria agli ioni di litio, caricarla completamente prima di utilizzarla per la prima volta.

Ritardo per batteria calda/fredda

Quando l'elerttroutensile rileva che la batteria è troppo calda o troppo fredda avvia automaticamente un ritardo per batteria calda/fredda, sospendendo la carica finché la batteria avrà raggiunto la temperatura appropriata. L'elettroutensile passa quindi automaticamente alla modalità di carica. Questa funzione garantisce la massima durata della batteria.

1. Una batteria fredda si carica più lentamente rispetto a una batteria calda.
2. Il ritardo per batteria calda/fredda è indicato dal fatto che la il LED di carica in corso rimane spento.
3. Una volta che la batteria ha raggiunto una temperatura adeguata, il LED di ricarica si illumina di rosso, indicando che la procedura di ricarica è ripresa.

Posizionamento del proiettore (Fig. A, C)

Questo proiettore può essere utilizzato in uno dei quattro modi disponibili:

- appoggiato su una superficie orizzontale;
- appeso a un travetto o un cavalletto utilizzando il gancio di sospensione **6** (consultare la sezione ***Gancio di sospensione*** per ulteriori istruzioni);
- fissato su un treppiede tramite il foro filettato **9** presente sul fondo e al lato del proiettore (consultare la sezione ***Foro filettato*** per ulteriori istruzioni); e
- utilizzando i magneti **8** situati sul fondo e ai lati del proiettore (consultare la sezione ***Magneti*** per ulteriori istruzioni).

UTILIZZO

Gancio di sospensione (Fig. C)

ATTENZIONE: *quando la luce di zona viene appesa tramite il gancio di sospensione, non scuotere la luce di zona o l'oggetto da cui è appesa. Non appendere la luce di zona dai cavi elettrici o da qualsiasi altro oggetto che non sia stabile. Potrebbero verificarsi lesioni alle persone o danni materiali.*

ATTENZIONE: *utilizzare il gancio di sospensione esclusivamente per appendere la luce di zona a LED. Il gancio di sospensione non può reggere pesi extra. Non fissare né appendere nient'altro alla luce di zona, altrimenti si corre il rischio di rotture.*

ATTENZIONE: *non utilizzare il gancio di sospensione per sporgersi né per sostenere il proprio peso in nessuna situazione.*

Il gancio di sospensione incorporato **6** può essere fissato a oggetti ancorati nello spazio in cui si sta lavorando.

1. Per accedere al gancio di sospensione, far scorrere il gancio verso l'alto, lontano dall'alloggiamento della luce di zona fino a quando l'apertura del gancio è esposta.
2. Fissare il gancio di sospensione a un oggetto ancorato nello spazio di lavoro.
   NOTA: assicurarsi che il gancio di sospensione sia completamente fissato e che non scivoli dall'oggetto ancorato prima di procedere.

Fori filettati per viti (Fig. A)

1. Posizionare i fori filettati per viti **9** della luce di zona sulla vite di montaggio del treppiede utilizzando una vite con un 1/4" di bullone e 20 filetti per pollice.
2. Ruotare la luce di zona in senso orario per fissarla.

Magneti (Fig. A)

ATTENZIONE: *quando il proiettore viene appeso tramite i magneti, non scuotere il proiettore né l'oggetto a cui è appeso. Non appendere il proiettore a oggetti non fissati saldamente. Potrebbero verificarsi lesioni alle persone o danni materiali.*

ATTENZIONE: *per appendere il proiettore a LED utilizzare solo i magneti. I magneti non sono concepiti per sostenere pesi aggiuntivi. Non fissare né appendere nient'altro al proiettore, altrimenti si corre il rischio di rotture.*

Il proiettore è provvisto di quattro magneti incorporati 8 sul fondo della base 5. Questi magneti sono progettati per tenere fermo il proiettore su superfici metalliche.

Interruttore di accensione/spegnimento (Fig. A)

ATTENZIONE: non fissare le lenti del proiettore. *Rischio di gravi lesioni agli occhi.*

Questa lampada da lavoro offre quattro impostazioni del flusso luminoso (250 lm/500 lm/750 lm/1000 lm).

- Premere il pulsante di accensione/spegnimento 2 una volta per attivare il LED 4.
- Premere il pulsante di riduzione del flusso luminoso 1 per passare al livello inferiore di lumen successivo.
- Premere il pulsante di aumento del flusso luminoso 3 per passare al livello superiore di lumen successivo.

NOTA: una pausa di oltre 5 secondi e una nuova pressione del pulsante determinano lo spegnimento del LED selezionato.

MANUTENZIONE

Questa luce diffusa è stata progettata per funzionare a lungo con una manutenzione minima. Prestazioni sempre soddisfacenti dipendono da una cura appropriata e da una pulizia regolare del faro.

La sorgente di illuminazione contenuta in questo proiettore dovrà essere sostituita esclusivamente dal fabbricante, da un tecnico di un centro di assistenza autorizzato da altro personale qualificato.

Pulizia

AVVERTENZA: *non utilizzare mai solventi o sostanze chimiche aggressive per pulire le parti non metalliche del faro. Tali prodotti chimici possono indebolire i materiali utilizzati nelle parti suddette. Usare un panno inumidito solamente con acqua e sapone delicato. Evitare la penetrazione di liquidi all'interno del faro e non immergere mai nessuna parte dello stesso in un liquido.*

Accessori opzionali

AVVERTENZA: *poiché accessori diversi da quelli offerti da FACOM non sono stati testati con questa lampada prodotto, l'utilizzo di tali accessori con essa potrebbe essere pericoloso. Per ridurre il rischio di lesioni alle persone, utilizzare soltanto gli accessori consigliati da FACOM con questo prodotto.*

Rivolgersi al proprio rivenditore per ulteriori informazioni sugli accessori più adatti.

Protezione dell'ambiente

I prodotti/Le batterie sono riciclabili, ma, se sono contrassegnati con il simbolo del cassonetto barrato, non devono essere smaltiti con i normali rifiuti domestici.

Lasciare scaricare completamente le batterie e separarle e, se possibile, separare le fonti luminose dal prodotto. È responsabilità dell'utilizzatore provvedere all'eliminazione di tutti i dati personali dal prodotto da smaltire. A quel punto sarà possibile conferirlo presso un centro di raccolta ufficiale o presso un rivenditore aderente all'iniziativa, che nella maggior parte dei casi lo ritirerà a titolo gratuito. L'imballaggio deve essere scartato in base al codice del materiale contrassegnato su di esso. Le istruzioni per l'uso e la sicurezza devono essere smaltite solo quando il prodotto non è più in uso.

Per informazioni sulla gestione dei rifiuti, rivolgersi alla propria comunità locale/al proprio comune di residenza. Per ulteriori informazioni, visitare il sito web **www.2helpU.com** e scansionare il codice QR riportato sopra.

OPLAADBARE WERKLOCATIELAMP 779.1000BLPB

Hartelijk gefeliciteerd!

U hebt gekozen voor een FACOM gereedschap. Jarenlange ervaring, grondige productontwikkeling en innovatie maken FACOM tot een van de betrouwbaarste partners voor gebruikers van professioneel gereedschap.

Technische Gegevens

		779.1000BLPB
Type		1
Accutype		5200 mAh 18650 Li-Ion
Lumen**	lm	250/500/750/1000
Bedrijfstijd indien volledig opgeladen	uren	8/4/3/2
Klasse bescherming tegen binnensijpelen van vloeistof		IP67
IK code		IK07
Laadomstandigheden		0 °C – 40 °C
Gebruiksomstandigheden		0 °C – 40 °C
Opslagomstandigheden		-10 °C–40 °C
Gewicht	g	580

** De lamp gebruiken bij hoge omgevingstemperaturen kan leiden tot een afname van de geleverde lumen.

WAARSCHUWING: *Lees de instructiehandleiding om het risico op letsel te verminderen.*

Definities: Veiligheidsrichtlijnen

De definities hieronder beschrijven de ernstgraad voor elk signaalwoord. Gelieve de handleiding te lezen en op deze symbolen te letten.

GEVAAR: *Wijst op een dreigende gevaarlijke situatie die, indien niet vermeden, zal leiden* ***tot de dood of ernstige verwondingen****.*

WAARSCHUWING: *Wijst op een mogelijk gevaarlijke situatie die, indien niet vermeden,* ***zou kunnen*** *leiden tot* ***de dood of ernstige letsels.***

VOORZICHTIG: *Wijst op een mogelijk gevaarlijke situatie die, indien niet vermeden,* ***kan*** *leiden tot* ***kleine of matige letsels.***

OPMERKING: *Geeft een handeling aan* ***waarbij geen persoonlijk letsel optreedt*** *die, indien niet voorkomen,* ***schade aan goederen kan*** *veroorzaken.*

Wijst op risico van een elektrische schok.

Wijst op brandgevaar.

INSTRUCTIES VOOR DE VEILIGHEID

Tijdens gebruik van een lamp moet u zich altijd houden aan de elementaire voorschriften, zoals deze hierna worden vermeld:

LEES ALLE INSTRUCTIES VOOR GEBRUIK VAN DEZE LAMP.

WAARSCHUWING: Lees alle veiligheidswaarschuwingen en alle instructies. *Het niet opvolgen van de hieronder vermelde waarschuwingen en instructies kan leiden tot een elektrische schok, brand en/of ernstig persoonlijk letsel.*

WAARSCHUWING: *Probeer niet de lamp te repareren of er wijzigingen in aan te brengen.*

WAARSCHUWING: Laad de accu niet op bij omgevingstemperaturen lager dan 4 °C of hoger dan 40 °C. *Volg alle instructies voor het opladen en laad de accu niet op buiten het temperatuurbereik dat in de instructies wordt opgegeven. Door op onjuiste wijze opladen of opladen bij een temperatuur buiten het opgegeven bereik kan de accu beschadigd raken en het risico van brand toenemen.*

VOORZICHTIG: *Zet geen magneten dicht bij de AAN/UIT-schakelaar. Het licht kan worden ingeschakeld door een krachtige magneet dicht bij de schakelaar van de werklocatieverlichting.*

WAARSCHUWING: *Houd armatuur weg bij magneten. Magneten kunnen de werking van de pacemaker verstoren en ernstig letsel en de dood tot gevolg hebben.*

- ***Gevaar voor elektrische schok.*** *Voorkom het risico van een elektrische schok, zet het laadstation niet in water of in een andere vloeistof.*
- ***Let erop dat het apparaat niet als speelgoed wordt gebruikt.*** *Scherp toezicht is nodig wanneer het door of in de buurt van kinderen wordt gebruikt.*
- ***Gebruik dit apparaat volgens de beschrijving in deze handleiding.*** *Gebruik alleen de door de fabrikant aanbevolen hulpstukken.*
- ***Niet gebruiken als het apparaat is beschadigd.*** *Als de lamp niet goed werkt, of als deze is gevallen, beschadigd is, buiten is blijven staan, in het water is gevallen, breng de lamp dan naar een servicecentrum.*
- ***Gooi de lamp niet in het vuur, zelfs niet als de lamp ernstig beschadigd is.*** *De accu's kunnen ontploffen in het vuur.*
- ***Trek de lamp niet naar u toe aan het snoer, draag de lamp niet aan het snoer, gebruik het snoer niet als handgreep, klem het snoer niet tussen de deur, trek het snoer niet langs scherpe randen of hoeken.*** *Houd het snoer weg bij hete oppervlakken.*
- ***Laat het snoer niet over de rand van een tafel of een werkbank hangen en zorg ervoor dat het niet in aanraking komt met hete oppervlakken.*** *De unit moet worden geplaatst of gemonteerd op enige afstand van gootstenen en hete oppervlakken.*

- ***Trek niet de stekker uit het stopcontact door aan het snoer te trekken.*** *Pak de stekker vast, niet het snoer, als u de stekker uit het stopcontact wilt trekken.*
- ***Pak de stekker, het snoer en de oplader nooit vast met natte handen.***
- ***Laat de lamp niet op in de buitenlucht.***
- ***Steek de lader direct in een stopcontact.***
- ***De lader is ontworpen voor een gewone huishoudelijke elektrische installatie van 230V. Gebruik de lader niet op een andere spanning.***
- ***Trek de stekker van de lader uit het stopcontact voordat u gewone schoonmaak- of onderhoudswerkzaamheden uitvoert.***
- ***Onder extreme omstandigheden kunnen accucellen gaan lekken.*** *Als de vloeistof, die een 20-35% oplossing van potassium-hydroxide is, op de huid komt (1), was de huid dan snel af met zeep en water of (2) neutraliseer de vloeistof met een mild zuur zoals citroensap of azijn. Als de vloeistof in de ogen komt, was uw ogen dan onmiddellijk uit met schoon water gedurende ten minste 10 minuten. Raadpleeg een arts.*

Aanvullende veiligheidswaarschuwingen

a) ***Deze lamp is bedoeld voor professioneel, commercieel of industrieel gebruik.***

b) ***Laad de accu alleen op met de lader die wordt opgegeven door de fabrikant.*** *Een lader die geschikt is voor het ene type accu, kan een risico van brand doen ontstaan bij gebruik met een andere accu.*

c) ***Werk niet met een accu of lamp die beschadigd is of waaraan wijzigingen zijn aangebracht.*** *Beschadigde of gemodificeerde accu's kunnen onvoorspelbaar gedrag vertonen dat kan leiden tot brand, explosie of een risico van letsel.*

d) ***Stel een accu niet bloot aan open vuur of uitzonderlijk hoge temperaturen.*** *Brand of een temperatuur boven de 130 °C kunnen de accu doen exploderen.*

e) ***Laat de lamp alleen repareren door gekwalificeerd en vakkundig personeel en alleen met originele vervangingsonderdelen.*** *Daarmee wordt de veiligheid van het product gewaarborgd.*

f) ***De aluminium behuizing binnen de stootrand is heet.*** *Let er goed op dat u het hete oppervlak niet aanraakt.*

BEWAAR DEZE INSTRUCTIES

Speciale veiligheidsregels voor lampen

WAARSCHUWING: Plaats de lamp niet zo dat iemand, al dan niet opzettelijk, in de lichtbundel kan kijken. *Dit kan tot ernstig oogletsel leiden.*

WAARSCHUWING: Brandgevaar. *Werk niet met de lamp of de lader bij brandbare vloeistoffen of in een atmosfeer waarin zich gas of een explosieve stof bevindt. Vonken binnenin kunnen dampen doen ontbranden, waardoor persoonlijk letsel kan ontstaan.*

Inhoud van de verpakking

De verpakking bevat:

1 Compacte werklamp
1 USB-kabel
1 Gebruikshandleiding

- *Controleer de lamp, de onderdelen of accessoires op eventuele beschadiging tijdens het transport.*
- *Neem de tijd om deze handleiding grondig door te lezen en te begrijpen voordat u het apparaat in gebruik neemt.*

Markeringen op de lamp

De volgende pictogrammen worden op de lamp weergegeven:

Lees de gebruikshandleiding vóór gebruik.

Europese certificatie

Klasse 3 verlichtingsarmatuur

Afval van elektrische en elektronisch apparatuur: Gescheiden afvalinzameling.

Magneten kunnen de werking van een pacemaker verstoren en ernstig letsel of de dood tot gevolg hebben.

Heet oppervlak

Beschrijving (Afb. A)

WAARSCHUWING: *Pas de werklamp nooit aan. Dit kan schade of persoonlijk letsel tot gevolg hebben.*

1 Knop verlagen lumen-niveau
2 Aan/uit-knop
3 Knop verhogen lumen-niveau
4 LED
5 Voet
6 Ophanghaak
7 Deksel USB-laadpoort
8 Magneten
9 Schroefdraad voor driepoot (1/4" 20 UNC)
10 USB-kabel

Bedoeld gebruik

Deze werklamp is bedoeld voor professioneel gebruik.

NIET gebruiken onder natte omstandigheden of op een plaats waar brandbare vloeistoffen of gassen aanwezig zijn.

Deze werklamp is professioneel elektrisch gereedschap.

LAAT kinderen niet in contact komen met de lamp. Toezicht is vereist als onervaren personen de lamp gebruiken.

- **Jonge kinderen en personen met een zwakke gezondheid.** Dit apparaat is niet bedoeld voor gebruik door

jonge kinderen en personen met een zwakke gezondheid, zonder toezicht.

- Dit product is niet bedoeld voor gebruik door personen (waaronder kinderen) die verminderde fysieke, zintuiglijke of psychische mogelijkheden hebben; wanneer sprake is van gebrek aan ervaring, kennis of vaardigheden is gebruik alleen toegestaan onder toezicht van een persoon die verantwoordelijk is voor de veiligheid van gebruikers. Kinderen mogen nooit alleen gelaten worden met dit product.

De accu vervangen (Afb. A, B)

WAARSCHUWING: *U mag de accu alleen opladen met USB-poorten met CE goedkeuring die geschikt zijn voor het opladen van krachtige apparatuur. De 779.1000BLPB kan meer stroom trekken dan oude USB-poorten kunnen leveren.*

OPMERKING: De verlichtingsfunctie van de lamp zal uitgeschakeld worden tijdens het opladen van de accu. Laad de accu altijd op na een lange periode van opslag (zoals 6 maanden) om capaciteitsverlies te voorkomen.

1. Steek de USB-laadkabel **10** in de meegeleverde USB-voedingsadapter **11**.
2. Steek de USB-stekker van USB-laadkabel **10** in de USB-poort.
3. Het laadindicatielampje **12** zal groen branden als de accu volledig opgeladen is, rood branden als het niveau lager dan 30% is en oranje branden als het niveau hoger dan 30% is.
4. Lang op de aan/uit-knop (3–5 sec.) drukken zal het accuniveau gedurende 3 seconden weergeven op het LED-indicatielampje **12**. 70–100% van de capaciteit zal het groen branden, 30–70% van de capaciteit zal het oranje branden en minder dan 30% zal het rood branden.
5. Laad accu's die leeg zijn zo spoedig mogelijk na gebruik op, omdat anders de levensduur van de accu mogelijk ernstig wordt bekort. Accu's hebben de langste levensduur wanneer u ze niet volledig ontlaadt. Aangeraden wordt de accu's na elk gebruik op te laden.
   NB: U kunt maximale prestaties en levensduur van lithium-ion-accu's garanderen door de accu's volledig op te laden voordat u ze voor het eerst in gebruik neemt.

Vertraging hete/koude accu

Wanneer het gereedschap waarneemt dat een accu te warm of te koud is, wordt onmiddellijk een vertraging hete/koude accu gestart en wordt het laden uitgesteld tot de accu een geschikte temperatuur heeft bereikt. Het gereedschap schakelt dan automatisch over op de laadstand. Deze functie zorgt voor een maximale levensduur van de accu.

1. Een koude accu zal misschien minder snel opladen dan een warme accu.
2. De vertraging hete/koude accu zal worden aangegeven door de LED voor opladen die UIT blijft.
3. Zodra de accu een geschikte temperatuur heeft bereikt, zal de LED voor opladen rood branden, wat aangeeft dat het gereedschap de laadprocedure heeft hervat.

Plaatsing van de lamp (Afb. A, C)

De werklamp kan op vier manieren worden gebruikt.

- Op een vlak oppervlak.
- Opgehangen aan een takel of een zaagbok met de ophanghaak **6**. Raadpleeg ***Ophanghaak*** voor nadere instructies.
- Gemonteerd op een driepoot met de bevestigingspunten met schroefdraad **9** aan de onderkant en de zijkant van de werklamp. Raadpleeg ***Schroefdraad*** voor nadere instructies.
- Met de magneten **8** aan de onderkant en zijkant van de werklamp. Raadpleeg ***Magneten*** voor nadere instructies.

BEDIENING

Ophanghaak (Afb. C)

VOORZICHTIG: *Wanneer de werklocatielamp met de ophanghaak is opgehangen, schud de verlichting of het voorwerp waaraan het is opgehangen dan niet. Hang de werklocatielamp niet op aan elektrische bedrading of aan iets dat niet stevig vast zit. Er kan dan persoonlijk letsel of materiële schade ontstaan.*

VOORZICHTIG: *Gebruik de ophanghaak alleen voor het ophangen van de LED- werklocatielamp. De ophanghaak is niet bedoeld voor het dragen van extra gewicht. Bevestig niet iets aan de opgehangen verlichting omdat de verlichting dan kan vallen en breken.*

VOORZICHTIG: *Gebruik de ophanghaak niet om iets te pakken of om uw gewicht in welke situatie dan ook te ondersteunen.*

De ingebouwde ophanghaak **6** kan worden opgehangen aan voorwerpen die in de ruimte waarin u werkt zijn verankerd.

1. U kunt toegang krijgen tot de ophanghaak door de haak naar boven te schuiven tot de opening van de haak zichtbaar is.
2. Bevestig de ophanghaak aan een object dat is verankerd in de ruimte waarin u werkt.
   OMERKING: Controleer voor u verder gaat dat de ophanghaak goed vastzit en dat de haak niet van het verankerde voorwerp kan glijden.

Schroefdraad (Afb. A)

1. Plaats de bevestigingspunten met schroefdraad **9** van de werklocatielamp op de 1/4"-bout, pitch 1,58.
2. Zet de werklocatielmap vast door deze naar rechts te draaien.

Magneten (Afb. A)

OPGELET: *Wanneer de werklamp met de magneten is opgehangen, schud de verlichting of het voorwerp waaraan het is opgehangen dan niet. Hang de werklamp niet op aan iets dat niet veilig en stevig is. Er kan dan persoonlijk letsel of materiële schade ontstaan.*

OPGELET: *Hang de LED-werklamp alleen op met behulp van de magneten. De magneten zijn niet bedoeld voor het ondersteunen van andere voorwerpen. Bevestig niet iets aan*

de opgehangen verlichting omdat de verlichting dan kan vallen en breken.

Er zijn vier magneten 8 in de werklamp ingebouwd 5, onderaan in de voet. Deze magneten zijn bedoeld om de werklamp vast te zetten op metalen oppervlakken.

Aan/uit-schakelaar (Afb. A)

OPGELET: Kijk niet langdurig in de lens van de verlichting. *Dit kan tot ernstig oogletsel leiden.*

De werklamp heeft vier helderheidsinstellingen (250 lm/500 lm/750 lm/1000 lm).

- Druk een keer op de aan/uit-knop 2 om de LED 4 te activeren.
- Druk op de knop lumen-niveau verlagen 1 om naar de volgende lagere lumen-instelling te gaan.
- Druk op de knop lumen-niveau verhogen lumen-niveau verlagen 3 om naar de volgende hogere lumen-instelling te gaan.

OPMERKING: Langer dan 5 minuten pauzeren en opnieuw op de knop drukken, zal de geselecteerde LED uitschakelen.

ONDERHOUD

Uw omgevingsverlichting is ontworpen om gedurende een lange periode te werken met een minimum aan onderhoud. Het continu naar tevredenheid functioneren hangt af van de juiste zorg voor de lamp en regelmatige reiniging.

De lichtbron in deze verlichtingsarmatuur mag alleen worden vervangen door de fabrikant of zijn servicemonteur of een gelijkaardig gekwalificeerd persoon.

Reiniging

WAARSCHUWING: *Gebruik nooit oplosmiddelen of andere agressieve chemicaliën voor het reinigen van niet-metalen onderdelen van de lamp. Deze chemicaliën kunnen de materialen die in deze onderdelen worden gebruikt, week maken. Gebruik een doek die uitsluitend met water en milde zeep is bevochtigd. Laat nooit vloeistof in de lamp dringen en dompel onderdelen van de lamp nooit onder in vloeistof.*

Optionele accessoires

WAARSCHUWING: *Aangezien accessoires die niet door FACOM zijn aangeboden niet met dit product zijn getest, kan het gebruik van dergelijke accessoires met deze lamp gevaarlijk zijn. Beperk het risico van letsel, gebruik uitsluitend door FACOM aanbevolen accessoires met dit product.*

Neem contact op met uw leverancier voor verdere informatie over de geschikte accessoires.

Bescherming van het milieu

Producten/batterijen zijn recyclebaar, maar als ze gemarkeerd zijn met de doorgekruiste afvalcontainer, mogen ze niet samen met normaal huishoudafval weggegooid worden. Laat de batterijen volledig ontladen en scheid ze, indien mogelijk, van lichtbronnen van het product. Het is de verantwoordelijkheid van de gebruiker om persoonsgegevens van dit product te verwijderen. Breng het afval daarna naar een officieel afvalinzamelcentrum of een deelnemende handelaar, die ze vaak gratis zal aanvaarden. De verpakking moet weggegooid worden op basis van de aangebrachte materiaalcode. De bedienings- of veiligheidsinstructies mogen alleen weggegooid worden als het betreffende product niet langer gebruikt wordt.

Vraag de richtlijnen inzake afvalbeheer bij uw plaatselijke community/gemeente. Ga voor meer informatie naar **www.2helpU.com** en scan de bovenstaande QR-code.

OPPLADBAR OMRÅDELAMPE 779.1000BLPB

Gratulerer!

Du har valgt et -verktøy. Mange års erfaring, grundig produktutvikling og innovasjon gjør FACOM til en meget pålitelig partner for profesjonelle brukere av elektrisk verktøy.

Tekniske data

		779.1000BLPB
Type		1
Batteritype		5200 mAh 18650 Li-Ion
Lumen**	lm	250/500/750/1000
Brukstid når fullt oppladet	timer	8/4/3/2
Beskyttelsesklasse		IP67
Slagbeskyttelsesklasse		IK07
Ladeforhold		0 °C–40 °C
Bruksforhold		0 °C–40 °C
Lagringsforhold		-10 °C–40 °C
Vekt	g	580

** Bruk av lampen ved høye omgivelsestemperaturer kan redusere lyseffekten.

ADVARSEL: *Les bruksanvisningen slik at skaderisikoen kan reduseres.*

Definisjoner: Retningslinjer for sikkerhet

Definisjonene nedenfor beskriver alvorlighetsnivået de enkelte signalordene er. Les brukerhåndboken og vær spesielt oppmerksom på disse symbolene.

FARE: *Angir en eksisterende farlig situasjon som, og hvis den ikke unngås,* ***vil*** *føre til* ***dødsfall eller alvorlig personskade****.*

ADVARSEL: *Angir en potensielt farlig situasjon som, og hvis den ikke unngås,* ***kan*** *føre til* ***dødsfall eller alvorlig personskade****.*

FORSIKTIG: *Angir en potensielt farlig situasjon som, og hvis den ikke unngås,* ***kan*** *føre til* ***mindre eller moderat personskade****.*

MERK: *Angir en arbeidsmåte* ***som ikke er relatert til personskader****, men som* ***kan*** *føre til* ***skader på utstyr hvis den ikke unngås.***

Angir fare for elektrisk støt.

Angir brannfare.

SIKKERHETSINSTRUKSJONER

Ved bruk av en elektrisk lampe, følg alltid de grunnleggende sikkerhetsanvisningene, inkludert følgende:

LES HELE BRUKSANVISNINGEN FØR DU BRUKER DENNE LAMPEN.

ADVARSEL: Les alle sikkerhetsadvarsler og alle instruksjoner. *Manglende overholdelse av advarslene og instruksjonene kan resultere i elektrisk sjokk, brann og/eller alvorlig skade.*

ADVARSEL: *Ikke forsøk å endre eller reparere lampen.*

ADVARSEL: Ikke lad batteriet hvis temperaturen i omgivelsene er under 4 °C eller over 40 °C. *Følg alle anvisninger for lading og lad ikke batteriet ved temperaturer som avviker fra området spesifisert i bruksanvisningen. Feilaktig lading eller lading ved temperaturer utenfor det angitte område kan skade batteriet og øker brannfaren.*

FORSIKTIG: *Ikke la magneter komme i nærheten av AV/På bryteren. Lyset kan slås på av en sterk magnet i nærheten av områdelampens bryter.*

ADVARSEL: *Holdes unna magneter. Magnetiske farer kan forstyrre funksjonen av pacemakere og føre til alvorlig eller dødelig personskade.*

- ***Fare for støt.*** *For å redusere faren for elektrisk støt, skal du ikke sette ladeenheten i vann eller annen væske.*
- ***Ikke tillat at det brukes som en leke.*** *Det er nødvendig med økt oppmerksomhet ved bruk av eller nært barn.*
- ***Skal kun brukes som beskrevet i denne bruksanvisning.*** *Bruk kun tilbehør som anbefalt av produsenten.*
- ***Ikke forsett bruk ved skader.*** *Dersom lampen ikke fungerer riktig, eller om det mistes i gulvet, blir skadet, blir liggende utendørs eller det har vært i vann skal det returneres til et servicesenter.*
- ***Ikke brenn lampen selv om den er alvorlig skadet eller helt utslitt.*** *Batteriet kan eksplodere i brann.*
- ***Ikke dra eller bære lampen i ledningen, bruk ledningen som et håndtak, lukk en dør på ledningen eller dra ledningen over skarpe kanter eller hjørner.*** *Hold ledningen unna oppvarmede overflater.*
- ***Ikke la ledningen henge over kanten av et bord eller en benk, ikke la den berøre varme overflater.*** *Apparatet skal plasseres eller monteres på avstand fra vaker og varme overflater.*
- ***Ikke kople fra apparatet ved å dra i ledningen.*** *For å kople fra, hold i støpslet og ikke ledningen.*
- ***Ikke håndter ladekabelen inkludert ladestøpselet med våte hender.***
- ***Ikke lade apparatet utendørs.***
- ***Plugg laderen inn i en stikkontakt.***
- ***Laderen er designet for å bruke standard 230V elektrisk strøm. Ikke forsøk å bruke den på annen spenning.***

- ***Trekk laderen ut av stikkontakten før du foretar rutinemessig rengjøring eller vedlikehold.***
- ***Lekkasjer fra battericeller kan oppstå under ekstreme forhold.*** *Dersom væsken, en 20–35 % løsning av kaliumhydroksid, kommer i kontakt med huden (1), vask straks med såpe og vann (2) eller nøytraliser med en mild syre som sitronjuice eller eddik. Dersom du får væsken i øynene, skyll straks med rent vann i minimum 10 minutter. Oppsøk lege.*

Ytterligere sikkerhetsadvarsler

a) ***Denne lampen er kun for profesjonell, kommersiell eller industriell bruk.***
b) ***Skal kun lades opp ved hjelp av batteriladeren spesifisert av produsenten.*** *En lader som passer for en type batteripakke kan føre til risiko for brann dersom den brukes på en annen batteripakke.*
c) ***Ikke bruk et batteri eller en lampe som er skadet eller modifisert.*** *Skadede eller modifiserte batterier kan oppføre seg uforutsigbart og føre til brann, eksplosjon eller fare for personskade.*
d) ***Ikke utsett batteriet for ild eller for høy temperatur.*** *Ild eller temperatur over 130 °C kan føre til en eksplosjon.*
e) ***Apparatet skal alltid repareres av kvalifisert personell og kun med originale reservedeler.*** *Dette sørger for at produktets sikkerhet blir ivaretatt.*
f) ***Temperaturen på aluminiumsdekselet inne i demperen er høy.*** *Pass på å ikke komme i kontakt med den varme overflaten.*

TA VARE PÅ DENNE BRUKSANVISNINGEN

Spesielle sikkerhetsregler for lamper

ADVARSEL: Ikke plasser lampen i en posisjon der en person enten med vilje eller ufrivillig kan se rett inn i lyset. *Det kan resultere i alvorlig øyeskade.*

ADVARSEL: Fare for brann. *Ikke bruk lampen eller laderen nært brennbare væsker eller i gassfylte eller eksplosive atmosfærer. Interne gnister kan antenne damper og føre til personskader.*

Pakkens innhold

Pakken inneholder:

1 Kompakt arbeidslampe
1 USB-kabel
1 Bruksanvisning

- *Kontroller for skader på lampen, deler eller tilbehør som kan ha oppstått under transporten.*
- *Ta deg tid til å lese grundig og forstå denne bruksanvisningen før bruk.*

Merking på lampen

Følgende piktogrammer er vist på lampen:

Les bruksanvisningen før bruk.

Europeisk sertifisering

Klasse 3 utstyr

Elektrisk og elektronisk avfall:
Separat avfallshåndtering.

Magnetiske farer kan forstyrre funksjonen av pacemakere og føre til alvorlig eller dødelig personskade.

Varm overflate

Beskrivelse (Fig. A)

ADVARSEL: *Ikke modifiser områdelampen. Det kan føre til materielle skader eller personskader.*

1 Reduser lumennivå-knapp
2 Strøm på/av-knapp
3 Øk lumennivå-knapp
4 LED
5 Bunnplate
6 Hengekrok
7 USB-ladeportdeksel
8 Magneter
9 Skruegjenger for trefot (1/4" 20 UNC)
10 USB kabel

Tiltenkt bruk

Denne områdelampen er ment for profesjonell bruk.

SKAL IKKE BRUKES under våte forhold eller i nærheten av antennelige væsker eller gasser.

Denne områdelampen er et profesjonelt verktøy.

IKKE la barn komme i kontakt med lampen. Tilsyn er nødvendig når uerfarne brukere skal bruke denne lampen.

- **Små barn og uføre.** Dette apparatet er ikke tiltenkt bruk av små barn eller uføre uten oppsyn.
- Dette produktet er ikke ment for bruk av personer (inkludert barn) med reduserte fysiske, sensoriske eller mentale evner, eller mangel på erfaring og kunnskap, med mindre de får tilsyn av en person ansvarlig for deres sikkerhet. Barn skal aldri forlates alene med dette produktet.

Lading av batteriet (Fig. A, B)

ADVARSEL: *Du bør bare lade batteriet ved hjelp av CE-godkjente USB-porter klassifisert for høyytelse apparater. 779.1000BLPB kan trekke mer strøm enn det som er akseptabelt med gamle USB-porter.*

MERK: Lampebelysningsfunksjonen vil bli deaktivert under batterilading. Lad alltid batteriet etter lang lagringstid (f.eks. seks måneder) for å forhindre et permanent kapasitetstap.

1. Plugg USB-ladekabelen **10** inn i den medfølgende USB-strømadapteren **11**.
2. Plugg USB-pluggen på din USB-ladekabel **10** inn i USB-porten.

3. Ladeindikatoren 12 vil lyse grønt når batteriet er fulladet, lyse rødt under lading med mindre enn 30 % kapasitet, og lyse oransje under lading med mer enn 30 % kapasitet.
4. Et langt trykk på strømknappen (3–5 sek.) vil vise batterikapasiteten på ladelampen 12 i 3 sekunder. 70–100 % av strømkapasiteten vil lyse grønt, 30–70 % av strømkapasiteten vil lyse oransje, og mindre enn 30 % av strømkapasiteten vil lyse rødt.
5. Lad opp utladede batterier så fort som mulig etter bruk, ellers vil batteriets levetid forringes. For lengst batterilevetid, ikke lad ut batteriet helt. Det anbefales at du lader batteriet etter hver bruk.
   MERK: For å sikre maksimum ytelse og levetid på Li- Ion batteriet, lad batteriet helt opp før første gangs bruk.

Ventetid for varm/kald

Dersom verktøyet detekterer et batteri som er for varmt eller for kaldt, vil det automatisk starte en "varm/kald forsinkelse", og venter med å lade til batteriet har passende temperatur. Verktøyet vil deretter automatisk skifte til lademodus for pakken. Denne funksjonen sikrer maksimal levetid på batteriet.

1. Et kaldt batteri vil lade med lavere hastighet enn et varmt batteri.
2. Varm/kald forsinkelse indikeres vst at lade-LED forblir AV.
3. Når batteriet har nådd passende temperatur, vil lade-LED lyse rødt for å vise at verktøyet har gjenopptatt ladeprosedyren.

Plassering av lampen (Fig. A, C)

Områdelampen kan brukes på fire ulike måter.

- På et flatt underlag.
- Henge fra en taksperre eller en sagbukk ved hjelp av hengekroken 6. Se ***Hengekrok*** for mer informasjon.
- Montert på en trefot ved hjelp av skruegjengene 9 som du finner under og på sidene av områdelampen. Se ***Skruegjenger*** for mer informasjon.
- Ved hjelp av magnetene 8 som du finner under og på sidene av områdelampen. Se ***Magneter*** for mer informasjon.

BRUK

Hengekrok (Fig. C)

FORSIKTIG: *Når områdelampen henger i hengekroken, må du ikke riste områdelampen eller objektet det henger fra. Ikke heng områdelampen i elektriske ledninger eller ting som ikke er godt festet. Det kan føre til personskade eller materielle skader.*

FORSIKTIG: *Bruk kun hengekroken for å henge opp LED arbeidslampen. Hengehullet er ikke beregnet for å holde oppe ytterligere vekt. Ikke heng på noe annet i tillegg til områdelampen, da er det fare for at den ryker.*

FORSIKTIG: *Ikke bruk hengekroken for å strekke deg eller for å holde vekten din, uansett situasjon.*

Den innebygde hengekroken 6 kan festes til fastmonterte slanger, rør eller kabler på stedet du jobber.

1. For tilgang til hengekroken, trekk kroken opp og bort fra arbeidslampens hus til krokåpningen er frilagt.
2. Fest hengekroken til et fast objekt på arbeidsstedet.
   MERK: Sikre at hengekroken er godt festet og ikke kan skli av festepunktet før du går videre.

Skruegjenger (Fig. A)

1. Sett skruegjengene 9 på områdelampen på trefotens monteringsskrue - en skrue med 1/4" bolt og 20 gjenger pr. tomme.
2. Roter områdelampen med klokken for å feste den.

Magneter (Fig. A)

FORSIKTIG: *Når områdelampen henger i magneten, må du ikke riste områdelampen eller objektet det henger fra. Ikke heng områdelampen fra noe som ikke er trygt festet. Det kan føre til personskade eller materielle skader.*

FORSIKTIG: *Bruk kun magnetene for å henge opp LED-områdelampen. Magnetene er ikke ment for å bære ekstra vekt. Ikke heng på noe annet i tillegg til områdelampen, da er det fare for at den ryker.*

Områdelampen har to innebygde magneter 8 i bunnen 5. Disse magnetene er ment å holde områdelampen på plass på metallflater.

På/av-bryter (Fig. A)

FORSIKTIG: Ikke se direkte inn i linsen på områdelampen. *Det kan resultere i alvorlig øyeskade.*

Arbeidslampen har fire innstillinger for lysstyrke (250 lm/500 lm/750 lm/1000 lm).

- Trykk strøm på/av-knappen 2 én gang for å aktivere LED 4.
- Trykk reduser lumennivå-knappen 1 for å gå til den nest laveste lumeninnstillingen.
- Trykk øk lumennivå-knappen 3 for å gå til den nest høyeste lumeninnstillingen.

MERK: Pause i mer enn fem sekunder og trykk på knappen igjen vil føre til at den valgte LED-lampen slås av.

VEDLIKEHOLD

Områdelampen er konstruert for å være i drift over lengre tid med et minimum av vedlikehold. For at det skal fungere tilfredsstillende over tid, er det viktig å sørge for riktig stell av lampen og regelmessig renhold.

Lyskilden i dette området skal kun skiftes ut av produsenten eller hans servicearbeider, eller en lignende kvalifisert person.

Rengjøring

ADVARSEL: *Bruk ALDRI løsemidler eller andre kraftige kjemikalier til å rengjøre de ikke-metalliske delene på lampen. Disse kjemikaliene kan svekke materialene som brukes i disse delene. Bruk en klut som bare er fuktet med vann og mild såpe. La det aldri komme væske inn i lampen, og senk aldri noen deler av lampen ned i væske.*

Tilleggsutstyr

ADVARSEL: *Bruk av annet tilleggsutstyr enn det som tilbys av FACOM kan være farlig, ettersom dette ikke er testet sammen med dette verktøyet. For å redusere faren for skader, bør kun tilleggsutstyr som er anbefalt av FACOM brukes sammen med dette produktet.*

Ta kontakt med din forhandler for ytterligere informasjon om egnet ekstrautstyr.

Beskyttelse av miljøet

Produkter/batterier er resirkulerbare, men hvis de er merket med en overkrysset søppelkasse, må de ikke kastes sammen med vanlig husholdningsavfall. Kjør batteriene helt ned og skill dem fra produktet, og skill eventuelle lyskilder fra produktet hvis mulig. Det er brukerens ansvar å slette personopplysninger fra produktet. Ta deretter avfallet til et offentlig avfallsinnsamlingssenter eller en deltakende forhandler som ofte vil akseptere det gratis. Emballasje bør kastes i henhold til den merkede materialkoden. Bruks- og sikkerhetsanvisninger skal først kastes når produktene de omhandler ikke lenger er i bruk.

Vennligst sjekk med din lokale kommune for veiledning om avfallshåndtering. For mer informasjon, besøk **www.2helpU.com** og skann QR-koden ovenfor.

AKUMULATOROWA LAMPA ROBOCZA 779.1000BLPB

Gratulacje!

Dziękujemy za wybór narzędzia marki FACOM. Wieloletnie doświadczenie, staranny rozwój produktów i innowacje sprawiają, że firma FACOM jest jednym z najbardziej niezawodnych partnerów profesjonalnych użytkowników elektronarzędzi.

Dane techniczne

		779.1000BLPB
Typ		1
Typ akumulatora		Litowo-jonowy 5200 mAh 18650
Lumeny**	lm	250/500/750/1000
Czas pracy po całkowitym naładowaniu	godz.	8/4/3/2
Stopień ochrony		IP67
Stopień ochrony przed uderzeniami		IK07
Temperatura ładowania		0 °C – 40 °C
Temperatura robocza		0 °C – 40 °C
Temperatura przechowywania		-10 °C – 40 °C
Ciężar	g	580

** Użytkowanie lampy w wysokiej temperaturze otoczenia może powodować obniżenie jasności w lumenach.

OSTRZEŻENIE: *Aby zmniejszyć ryzyko obrażeń ciała, przeczytać instrukcję.*

Definicje: Wytyczne dotyczące bezpieczeństwa

Podane poniżej definicje określają stopień zagrożenia oznaczony danym słowem. Proszę przeczytać instrukcję i zwracać uwagę na te symbole.

NIEBEZPIECZEŃSTWO: *Oznacza bezpośrednio niebezpieczną sytuację, która, jeśli się jej nie uniknie,* ***spowoduje śmierć lub poważne obrażenia ciała****.*

OSTRZEŻENIE: *Oznacza potencjalnie niebezpieczną sytuację, która, jeśli jej się nie uniknie,****może*** *spowodować* ***śmierć lub poważne obrażenia ciała****.*

PRZESTROGA: *Oznacza potencjalnie niebezpieczną sytuację, która, jeśli jej się nie uniknie,* ***może*** *spowodować* ***obrażenia ciała niewielkiego lub średniego stopnia****.*

UWAGA: *Oznacza działanie* ***nie powodujące obrażeń ciała,*** *które, jeśli się go nie uniknie,* ***może*** *spowodować* ***uszkodzenie mienia****.*

Oznacza ryzyko porażenia prądem.

Oznacza ryzyko pożaru.

INSTRUKCJA DOTYCZĄCA BEZPIECZEŃSTWA

Podczas korzystania z lampy elektrycznej należy zawsze przestrzegać podstawowych środków ostrożności, w tym:

PRZECZYTAĆ INSTRUKCJĘ W CAŁOŚCI PRZED ROZPOCZĘCIEM KORZYSTANIA Z TEJ LAMPY.

OSTRZEŻENIE: Należy zapoznać się ze wszystkimi ostrzeżeniami dotyczącymi bezpiecznej pracy oraz z instrukcją obsługi. *Niestosowanie się do ostrzeżeń i zaleceń zawartych w tej instrukcji obsługi może być przyczyną porażenia prądem elektrycznym, pożaru i/lub poważnego zranienia.*

OSTRZEŻENIE: *Nie podejmować prób modyfikacji lub naprawy lampy.*

OSTRZEŻENIE: Nie wolno ładować akumulatorów w temperaturze otoczenia poniżej 4 °C lub powyżej 40 °C. *Przestrzegać wszystkich instrukcji dotyczących ładowania i nie ładować akumulatora poza zakresem temperatury podanym w instrukcji. Błędne ładowanie lub w temperaturze poza podanym zakresem może spowodować uszkodzenie akumulatora i zwiększyć ryzyko pożaru.*

PRZESTROGA: *Nie umieszczać żadnych magnesów w pobliżu włącznika. Lampa może zostać włączona przez silny magnes umieszczony w pobliżu włącznika lampy.*

OSTRZEŻENIE: *Trzymać z dala od magnesów. Magnesy mogą zakłócać działanie rozruszników serca i spowodować poważne obrażenia ciała lub śmierć.*

- ***Ryzyko porażenia prądem.*** *Aby chronić się przed ryzykiem porażenia prądem, nie umieszczać stacji ładowania w wodzie ani innej cieczy.*
- ***Opisywane urządzenie nie jest zabawką i nie może być w ten sposób wykorzystywane.*** *Zachować szczególną ostrożność w razie użytkowania w pobliżu dzieci.*
- ***Używać wyłącznie zgodnie z opisem w tej instrukcji.*** *Używać wyłącznie osprzętu zalecanego przez producenta.*
- ***Nie używać uszkodzonego urządzenia.*** *Jeśli lampa nie działa prawidłowo, została upuszczona, uszkodzona, pozostawiona na wolnym powietrzu lub upuszczona do wody, przekazać ją do serwisu.*
- ***Nie spalać lampy, nawet jeśli jest poważnie uszkodzona.*** *Akumulatory mogą wybuchnąć w ogniu.*
- ***Nie ciągnąć ani nie przenosić za kabel ładowania ani nie używać kabla ładowania jako uchwytu, nie przytrzaskiwać kabla ładowania drzwiami ani nie ciągnąć kabla ładowania tak, aby pocierał o ostre krawędzie lub narożniki.*** *Trzymać kabel ładowania z dala od gorących powierzchni.*
- ***Nie pozwalać, aby kabel zwisał nad krawędzią stołu lub blatu lub dotykał gorących powierzchni.*** *Urządzenie*

należy umieścić lub zamontować z dala od zlewów i gorących powierzchni.

- ***Nie odłączać od zasilania, ciągnąc za kabel.*** *Aby odłączyć od zasilania, chwytać za wtyczkę, a nie za kabel.*
- ***Nie dotykać kabla ładowania, w tym wtyczki ładowarki, mokrymi rękami.***
- ***Nie ładować urządzenia na wolnym powietrzu.***
- ***Podłączać ładowarkę bezpośrednio do gniazdka elektrycznego.***
- ***Ładowarka jest przeznaczona do pracy ze standardowym napięciem 230 V dostępnym w gospodarstwach domowych. Nie podejmować prób podłączania jej do innego napięcia.***
- ***Odłączać ładowarkę od gniazdka przed przeprowadzeniem rutynowego czyszczenia lub czynności konserwacyjnych.***
- ***Wyciek elektrolitu z ogniw akumulatora może mieć miejsce w skrajnych warunkach.*** *Jeśli ta ciecz, będąca roztworem wodorotlenku potasu w stężeniu 20-35%, dostanie się na skórę (1), szybko spłukać ją wodą z mydłem lub (2) zneutralizować łagodnym kwasem, jak sok z cytryny lub ocet. Jeśli ta ciecz dostanie się do oczu, niezwłocznie płukać je czystą wodą przez co najmniej 10 minut. Uzyskać pomoc lekarską.*

Dodatkowe ostrzeżenia dotyczące bezpieczeństwa

a) ***Ta lampa jest przeznaczona do użytku profesjonalnego, komercyjnego lub przemysłowego.***
b) ***Używać wyłącznie ładowarki zalecanej przez producenta.*** *Użycie ładowarki do ładowania akumulatorów innych niż dołączone może stać się przyczyną pożaru.*
c) ***Nie używać uszkodzonego lub zmodyfikowanego akumulatora lub lampy.*** *Uszkodzone lub zmodyfikowane akumulatory mogą działać w sposób nieprzewidywalny, co może prowadzić do pożaru, wybuchu lub ryzyka obrażeń ciała.*
d) ***Nie narażać akumulatora na działanie ognia lub zbyt wysokiej temperatury.*** *Narażenie na działanie ognia lub temperatury powyżej 130 °C może spowodować wybuch.*
e) ***Powierzać naprawy wyłącznie osobom wykwalifikowanym, używającym identycznych części zamiennych.*** *Zagwarantuje to bezpieczeństwo produktu.*
f) ***Temperatura aluminiowej obudowy wewnątrz zderzaka jest wysoka.*** *Zachować ostrożność, aby unikać dotknięcia gorącej powierzchni.*

ZACHOWAĆ INSTRUKCJĘ

Szczegółowe zasady bezpieczeństwa dotyczące świateł

OSTRZEŻENIE: Nie umieszczaj światła w pozycji, która może spowodować, że ktokolwiek umyślnie lub przypadkowo wpatrzy się w światło. *Może to spowodować poważne uszkodzenie oczu.*

OSTRZEŻENIE: Zagrożenie pożarowe. *Nie używaj światła ani ładowarki w pobliżu łatwopalnych cieczy lub w atmosferze gazowej lub wybuchowej. Iskry wewnętrzne mogą zapalić opary powodując obrażenia ciała.*

Zawartość opakowania

Opakowanie zawiera:

1 Kompaktowa lampa robocza
1 Kabel USB
1 Instrukcja obsługi

- *Sprawdzić, czy lampa, części lub akcesoria nie zostały uszkodzone podczas transportu.*
- *Przed uruchomieniem urządzenia dokładnie przeczytać instrukcję obsługi.*

Oznaczenia na lampie

Na lampie umieszczono następujące piktogramy:

Przed użyciem przeczytać instrukcję obsługi.

Europejskie certyfikaty

Urządzenie oświetlające klasy 3

Zużyte urządzenia elektryczne i elektroniczne: Selektywna zbiórka odpadów.

Magnesy mogą zakłócać działanie rozruszników serca i spowodować poważne obrażenia ciała lub śmierć.

Gorąca powierzchnia

Opis (rys. A)

OSTRZEŻENIE: *Nigdy nie modyfikować lampy roboczej. Może to spowodować uszkodzenie mienia lub obrażenia ciała.*

1 Przycisk zmniejszania jasności
2 Włącznik
3 Przycisk zwiększania jasności
4 LED
5 Podstawa
6 Hak do wieszania
7 Pokrywa gniazda ładowania USB
8 Magnesy
9 Gwintowany otwór na statyw (1/4" 20 UNC)
10 Kabel USB

Przeznaczenie

Ta lampa robocza jest przeznaczona do użytku profesjonalnego.

NIE używać w mokrym otoczeniu lub w obecności łatwopalnych płynów lub gazów.

Ta lampa robocza to profesjonalne narzędzie.

NIE pozwalać dzieciom dotykać lampy. Zapewnić nadzór nad mało doświadczonymi użytkownikami lampy.

- **Małe dzieci i osoby niedołężne.** Opisywane urządzenie nie może być samodzielnie użytkowane przez dzieci lub osoby niedołężne.
- Produktu tego nie powinny użytkować osoby (w tym dzieci) o ograniczonych zdolnościach fizycznych, czuciowych lub psychicznych oraz osoby nie posiadające odpowiedniego doświadczenia, wiedzy lub umiejętności, chyba że są pod nadzorem osób odpowiedzialnych za ich bezpieczeństwo. Dzieci nigdy nie powinny być pozostawiane bez nadzoru z tym produktem.

Ładowanie akumulatora (rys. A, B)

OSTRZEŻENIE: *Ładować akumulator wyłącznie z użyciem gniazd USB z certyfikatem CE o parametrach znamionowych pozwalających na ładowanie urządzeń o dużym poborze mocy. Urządzenie 779.1000BLPB może pobierać prąd o natężeniu wyższym, niż obsługiwane przez starsze gniazda USB.*

UWAGA: Funkcja świecenia lampy jest wyłączona podczas ładowania akumulatora. Zawsze ładować akumulator po długim okresie przechowywania (np. 6 miesiącach) w celu uniknięcia trwałej utraty pojemności.

1. Podłączyć kabel ładowania USB **10** do dołączonej do zestawu ładowarki USB.
2. Podłączyć wtyczkę USB kabla ładowania USB **10** do gniazda USB **11**.
3. Kontrolka ładowania **12** świeci na zielono, gdy akumulator jest całkowicie naładowany, świeci na czerwono podczas ładowania, gdy akumulator jest naładowany poniżej 30% pojemności, i świeci na pomarańczowo podczas ładowania, gdy akumulator jest naładowany powyżej 30% pojemności.
4. Przytrzymanie włącznika wciśniętego (przez 3 – 5 s) włączy sygnalizację poziomu naładowania akumulatora za pomocą kontrolki LED **12** na 3 sekundy. Gdy akumulator jest naładowany do 70 - 100% pojemności, kontrolka świeci na zielono, gdy do 30 - 70% pojemności, kontrolka świeci na pomarańczowo, a gdy do poniżej 30% pojemności, kontrolka świeci na czerwono.
5. Ładować ponownie rozładowane akumulatory jak najszybciej po użyciu, aby zapobiec znacznemu ograniczeniu trwałości akumulatora. Aby zapewnić jak najdłuższą trwałość akumulatorów, nie rozładowywać ich całkowicie. Zaleca się doładowywanie akumulatorów po każdym użyciu.
   UWAGA: Aby zapewnić maksymalną wydajność oraz żywotność akumulatorów litowo- jonowych, przed pierwszym użyciem należy je w pełni naładować.

Wstrzymywanie pracy z powodu zimnych/ gorących akumulatorów

Kiedy narzędzie wykryje, że akumulator jest za ciepły lub za zimny, automatycznie włącza opóźnienie ładowania gorącego/zimnego akumulatora, wstrzymując ładowanie do momentu osiągnięcia odpowiedniej temperatury przez akumulator. Narzędzie następnie automatycznie przełącza się na tryb ładowania. Ta funkcja zapewnia maksymalną żywotność akumulatora.

1. Zimny akumulator może ładować się wolniej od ciepłego akumulatora.
2. O wstrzymywaniu pracy z powodu zimnego/gorącego akumulatora informuje stałe wyłączenie diody ładowania LED.
3. Kiedy akumulator osiągnie odpowiednią temperaturę, dioda ładowania LED będzie świecić na czerwono, wskazując na wznowienie ładowania przez narzędzie.

Ustawianie lampy (rys. A, C)

Dostępne są cztery sposoby wykorzystania lampy.

- Na powierzchni poziomej.
- Zawiesić na belce lub koźle do piłowania z użyciem haka do wieszania **6**. Patrz ***hak do wieszania***, aby uzyskać więcej informacji.
- Przymocowanie do statywu z użyciem gwintowanych otworów **9** na spodzie i z boku lampy. Patrz ***gwintowane otwory***, aby uzyskać więcej informacji.
- Użycie magnesów **8** umieszczonych na spodzie i po bokach lampy. Patrz ***magnesy***, aby uzyskać więcej informacji.

OBSŁUGA

Hak do wieszania (rys. C)

PRZESTROGA: *Kiedy lampa wisi zamocowana na haku do wieszania, nie potrząsać nią ani elementem, na którym jest zawieszona. Nie zawieszać lampy na przewodach elektrycznych ani elementach, które nie są pewnie zamocowane. Może dojść do obrażeń ciała lub uszkodzenia mienia.*

PRZESTROGA: *Używać haka do wieszania wyłącznie do zawieszania lampy LED. Hak do wieszania nie jest przystosowany do utrzymywania dodatkowego ciężaru. Nie mocować niczego do lampy ani niczego na niej nie zawieszać, ponieważ może dojść do jej pęknięcia.*

PRZESTROGA: *Nie używać haka do wieszania do sięgania po cokolwiek ani do utrzymywania ciężaru operatora pod żadnym pozorem.*

Wbudowanego haka do wieszania **6** można użyć do przymocowania lampy do zamocowanych przedmiotów w miejscu pracy.

1. Aby uzyskać dostęp do haka do wieszania, ciągnąć za hak do góry, z dala od obudowy lampy, aż do odsłonięcia otworu na hak.
2. Zamocować hak na solidnie zamocowanym przedmiocie w miejscu pracy.
   UWAGA: Przed przejściem dalej dopilnować, aby hak był solidnie zamocowany, co pozwoli zapobiec jego zsunięciu się z zamocowanego przedmiotu.

Gwintowane otwory na śruby (rys. A)

1. Założyć gwintowany otwór na śrubę ❾ lampy na śrubę mocującą statywu, korzystając ze śruby o średnicy 1/4" o gwincie 20 zwojów na cal.
2. Obrócić lampę zgodnie ze wskazówkami zegara, aby ją zamocować.

Magnesy (rys. A)

PRZESTROGA: *Kiedy lampa wisi zamocowana na magnesach, nie potrząsać nią ani elementem, na którym jest zawieszona. Nie zawieszać lampy na elementach, które nie są pewnie zamocowane. Może dojść do obrażeń ciała lub uszkodzenia mienia.*

PRZESTROGA: *Używać magnesów wyłącznie do zawieszania lampy LED. Magnesy nie są przystosowane do utrzymywania dodatkowego ciężaru. Nie mocować niczego do lampy ani niczego na niej nie zawieszać, ponieważ może dojść do jej pęknięcia.*

Lampa jest wyposażona w dwa wbudowane magnesy ❽ na podstawie ❺. Te magnesy są przeznaczone do mocowania lampy na metalowych powierzchniach.

Włącznik (rys. A)

PRZESTROGA: Nie patrzeć w soczewkę lampy. *Grozi to poważnym uszkodzeniem wzroku.*

Lampa robocza ma cztery ustawienia jasności (250 lm/500 lm/750 lm/1000 lm).

- Wcisnąć włącznik ❷ jeden raz, aby włączyć światło LED ❹.
- Nacisnąć przycisk zmniejszania jasności ❶, aby przejść do kolejnego ustawienia o niższej jasności.
- Nacisnąć przycisk zwiększania jasności ❸, aby przejść do kolejnego ustawienia o wyższej jasności.

UWAGA: Brak naciskania przycisku przez ponad 5 sekund i ponowne naciśnięcie przycisku spowoduje wyłączenie wybranego oświetlenia LED.

KONSERWACJA

Ta lampa robocza została zaprojektowana tak, aby zapewnić długoletnią, prawie bezobsługową, pracę urządzenia. Aby długo cieszyć się właściwą pracą lampy, należy odpowiednio o nią dbać i regularnie ją czyścić.

Źródło światła umieszczone w tej lampie roboczej może wymieniać wyłącznie producent lub jego przedstawiciel serwisowy albo podobnie wykwalifikowana osoba.

Czyszczenie

OSTRZEŻENIE: *Do czyszczenia niemetalowych elementów lampy nie używać rozpuszczalników ani agresywnych chemikaliów. Chemikalia mogą osłabić materiał, z którego wykonano wspomniane elementy. Używać tylko szmatki zwilżonej wodą i łagodnego mydła. Nie pozwolić, aby do środka lampy dostała się ciecz i nigdy nie zanurzać żadnej części lampy w cieczy.*

Akcesoria opcjonalne

OSTRZEŻENIE: *Ponieważ akcesoria innych producentów nie zostały przetestowane przez firmę FACOM pod względem przydatności do tej lampy, ich użycie może być niebezpieczne. Aby ograniczyć ryzyko obrażeń ciała, w połączeniu z tym produktem należy stosować wyłącznie akcesoria zalecane przez FACOM.*

Więcej informacji o odpowiednich akcesoriach udzieli sprzedawca.

Ochrona środowiska

Produkty/akumulatory są przeznaczone do recyklingu, ale jeśli są oznaczone symbolem przekreślonego pojemnika na odpady, nie wolno ich wyrzucać razem ze zwykłymi odpadami domowymi.

Akumulatory należy całkowicie rozładować i oddzielić od produktu, jak również oddzielić wszelkie źródła światła od produktu, o ile to możliwe. To użytkownik odpowiada za usunięcie danych osobowych z produktu. Następnie zanieść odpady do punktu zbiórki odpadów lub sprzedawcy detalicznego uczestniczącego w programie zbiórki, który często może je odebrać bezpłatnie. Opakowanie należy oddać do recyklingu zgodnie z umieszczonym na nim kodem materiału. Instrukcję obsługi i bezpieczeństwa należy usunąć dopiero w sytuacji, gdy produkt, którego dotyczą, już nie jest w użytku.

Proszę skontaktować się z lokalnymi władzami, aby uzyskać informacje dotyczące postępowania z odpadami. Aby uzyskać więcej informacji, proszę wejść na stronę **www.2helpU.com** i zeskanować powyższy kod QR.

FOCO DE LUZ RECARREGÁVEL 779.1000BLPB

Gratulerer!

Optou por uma ferramenta da FACOM. Longos anos de experiência, um desenvolvimento meticuloso dos seus produtos e um grande espírito de inovação são apenas alguns dos argumentos que fazem da FACOM um dos parceiros de maior confiança dos utilizadores de ferramentas eléctricas profissionais.

Dados técnicos

		779.1000BLPB
Tipo		1
Tipo de bateria		lões de lítio, 5200 mAh, 18650
Lúmens**	lm	250/500/750/1000
Tempo de funcionamento quando está totalmente carregada	horas	8/4/3/2
Classificação de protecção de entrada		IP67
Classificação de protecção contra impacto		IK07
Condições de carregamento		0 °C a 40 °C
Condições de funcionamento		0 °C a 40 °C
Condições de armazenamento		-10 °C a 40 °C
Peso	g	580

** A utilização do foco de luz a temperaturas ambiente elevadas pode reduzir a produção de lúmens.

ATENÇÃO: *para reduzir o risco de ferimentos, leia o manual de instruções.*

Definições: directrizes de Segurança

As definições abaixo apresentadas descrevem o grau de gravidade correspondente a cada palavra de advertência. Leia cuidadosamente o manual e preste atenção a estes símbolos.

PERIGO: *indica uma situação iminentemente perigosa que, se não for evitada,* ***irá*** *resultar em* ***morte ou lesões graves****.*

ATENÇÃO: *indica uma situação potencialmente perigosa que, se não for evitada,* ***poderá*** *resultar em* ***morte ou lesões graves****.*

CUIDADO: *indica uma situação potencialmente perigosa que, se não for evitada,* ***poderá*** *resultar em lesões* ***ligeiras ou moderadas****.*

AVISO: *indica uma prática (não relacionada com ferimentos) que, se não for evitada, poderá resultar em danos materiais.*

Indica risco de choque eléctrico.

Indica risco de incêndio.

INSTRUÇÕES DE SEGURANÇA

Quando utilizar uma lanterna eléctrica, as precauções básicas devem ser sempre respeitadas, incluindo as seguintes:

LEIA TODAS AS INSTRUÇÕES ANTES DE UTILIZAR ESTA LANTERNA.

ATENÇÃO: leia todos os avisos de segurança e todas as instruções. *O não cumprimento dos seguintes avisos e instruções pode resultar em choque eléctrico, incêndio e/ou graves lesões.*

ATENÇÃO: *lão tente modificar ou reparar a lanterna.*

ATENÇÃO: lão carregue a bateria a temperaturas ambientes inferiores a 4 °C ou superiores a 40 °C. *Siga todas as instruções de carregamento e não carregue a bateria fora da gama de temperaturas especificada nas instruções. O carregamento indevido ou a temperaturas fora da gama especificada podem causar danos na bateria e aumentar o risco de incêndio.*

CUIDADO: *lão coloque ímanes perto do interruptor de ligar/desligar. A lanterna pode ser ligada por um íman forte perto do interruptor do foco de luz.*

ATENÇÃO: *mantenha afastado de ímanes. Os campos magnéticos podem afectar o funcionamento do pacemaker e causar ferimentos graves ou a morte.*

- ***Perigo de choque.*** *Para reduzir o risco de choque eléctrico, não coloque a estação de carga dentro de água ou qualquer outro líquido.*
- ***O equipamento não deve ser utilizado como um brinquedo.*** *É necessária muita atenção se for utilizado por crianças ou perto das mesmas.*
- ***Utilize o equipamento apenas como descrito neste manual.*** *Utilize apenas os acessórios recomendados pelo fabricante.*
- ***Não utilize se apresentar danos.*** *Se a lanterna não funcionar correctamente, ou se deixá-la cair, ficar danificada, se a deixar no exterior ou deixar cair dentro de água, entregue-a num centro de assistência.*
- ***Não incinere a lanterna, mesmo que apresente danos graves.*** *As baterias podem explodir se forem colocadas numa fogueira.*
- ***Não puxe ou transporte a ferramenta pelo cabo de carregamento, não o utilize como pega, não entale o cabo de carregamento numa porta ou puxe o cabo de carregamento perto de extremidades ou cantos afiados.*** *Mantenha o cabo de carregamento afastado de superfícies aquecidas.*
- ***Não deixe o cabo pendurado sobre o bordo de uma mesa ou balcão ou em contacto com superfícies quentes.*** *A unidade deve ser colocada ou montada num local afastado de lavatórios e superfícies quentes.*

- ***Não puxe o cabo para desligar a ferramenta.*** *Para desligar a ferramenta, puxe a ficha, não o cabo.*
- ***Não utilize o cabo de carregamento, incluindo a ficha do carregador, com as mãos molhadas.***
- ***Não carregue o equipamento no exterior.***
- ***Ligue o carregador directamente numa tomada eléctrica.***
- ***O carregador foi concebido para funcionar com corrente eléctrica doméstica de 230V padrão. Não tente utilizá-lo com qualquer outro tipo de tensão.***
- ***Desligue o carregador da tomada antes de qualquer tarefa de limpeza ou de manutenção de rotina.***
- ***Em condições extremas, podem ocorrer fugas na bateria.*** *Se o líquido, uma solução de 20-35 % de hidróxido de potássio, entrar em contacto com a pele (1), lave de imediato com sabão e água ou (2) neutralize com um ácido suave, como sumo de limão ou vinagre. Se o líquido entrar em contacto com os olhos, lave-os com água limpa durante um mínimo de 10 minutos. Procure assistência médica.*

Avisos de segurança adicionais

a) ***O foco de luz foi concebido apenas para utilização profissional, comercial ou industrial.***
b) ***Recarregue apenas com o carregador especificado pelo fabricante.*** *Um carregador adequado para um tipo de bateria pode causar um incêndio se for utilizado com outra bateria.*
c) ***Não utilize a bateria ou o foco de luz se tiver danos ou tiver sido modificado.*** *As baterias danificadas ou modificadas podem dar origem a um comportamento imprevisível e resultar em incêndio, explosão ou ferimentos.*
d) ***Não exponha a bateria a fogo ou temperatura excessiva.*** *A exposição a fogo ou temperatura superior a 130 °C pode causar uma explosão.*
e) ***A manutenção deve ser efectuada por pessoal qualificado e só devem ser colocadas peças sobressalentes originais.*** *Isso garante a manutenção da segurança do equipamento.*
f) ***A temperatura da caixa de alumínio no interior do amortecedor é elevada.*** *Tenha cuidado para evitar o contacto com a superfície quente.*

GUARDE ESTAS INSTRUÇÕES

Regras de segurança específicas para luzes

ATENÇÃO: não coloque a luz numa posição que possa fazer com que alguém fixe, de maneira intencional ou não, a luz. *Podem ocorrer lesões oculares graves.*

ATENÇÃO: perigo de incêndio. *Não utilize a luz ou o carregador perto de líquidos inflamáveis ou ambientes com fumo ou explosivos. As faíscas internas podem provocar fumo, causando lesões pessoais.*

Conteúdo da embalagem

A embalagem contém:

1 Luz de trabalho compacta
1 Cabo USB
1 Manual de instruções

- *Verifique se o foco de luz, as peças ou os acessórios ficaram danificados durante o transporte.*
- *Demore o tempo necessário para ler na íntegra e compreender este manual antes de utilizar o equipamento.*

Marcações no foco de luz

O foco de luz apresenta os seguintes símbolos:

Leia o manual de instruções antes de utilizar o equipamento.

Certificação europeia

Equipamento luminoso de classe 3

Resíduos dos equipamentos eléctricos e electrónicos: Recolha selectiva.

Os campos magnéticos podem afectar o funcionamento do pacemaker e causar ferimentos graves ou a morte.

Superfície quente

Descrição (Fig. A)

ATENÇÃO: *nunca modifique o foco de luz. Podem ocorrer danos ou ferimentos.*

1 Botão para reduzir o nível de lúmens
2 Botão para ligar/desligar
3 Botão para aumentar o nível de lúmens
4 LED
5 Base
6 Gancho de fixação
7 Tampa da entrada de carregamento USB
8 Ímanes
9 Rosca para tripé (1/4", 20 UNC)
10 Cabo USB

Utilização pretendida

Este foco de luz é concebido para utilização profissional.

NÃO utilize a ferramenta em ambientes húmidos ou na presença de gases ou líquidos inflamáveis.

Este foco de luz é uma ferramenta profissional.

NÃO permita que crianças toquem no foco de luz. É necessário supervisão se este foco de luz for manuseado por utilizadores inexperientes.

- **Crianças e pessoas inválidas.** Este equipamento não se destina a ser utilizado por crianças e pessoas inválidas sem supervisão.
- Este produto não é concebido para ser utilizado por pessoas (incluindo crianças) que sofram de capacidades físicas,

sensoriais ou mentais reduzidas, falta de experiência ou conhecimentos, a menos que estejam acompanhados de uma pessoa que se responsabilize pela sua segurança. As crianças nunca devem ficar sozinhas perto deste produto.

Carregar a bateria (Fig. A, B)

ATENÇÃO: *só deve carregar a bateria em portas USB aprovadas pela CE que sejam adequadas para carregar dispositivos de elevado desempenho. O modelo 779.1000BLPB pode consumir mais corrente do que o aceitável com portas USB mais antigas.*

NOTA: a função de iluminação do foco de luz é desactivada durante o carregamento da bateria. Carregue sempre a bateria após longos períodos de armazenamento (por exemplo, 6 meses) para evitar uma perda de capacidade permanente.

1. Ligue o cabo de carregamento USB **10** no transformador USB fornecido **11**.
2. Ligue a ficha USB do cabo de carregamento USB **10** na porta USB.
3. O indicador de carregamento **12** acende-se a verde quando a bateria estiver totalmente carregada e acende-se a vermelho se a capacidade de carregamento for inferior 30%. Acende-se a laranja se o carregamento for superior a 30%.
4. Se carregar continuamente no botão de alimentação (3 a 5 segundos), a capacidade da bateria é indicada no LED de carregamento **12** durante 3 segundos. Quando a capacidade situa-se entre 70 a 100%, acende-se a verde, 30 a 70% acende-se a laranja. Se for inferior a 30%, acende-se a vermelho.
5. Após a utilização, recarregue as baterias descarregadas assim que possível, caso contrário a duração da bateria pode diminuir consideravelmente. Para uma maior duração da bateria, não a descarregue por completo. Recomenda-se que as baterias sejam carregadas após cada utilização.
   NOTA: para garantir o máximo desempenho e a vida útil das baterias de iões de lítio, carregue a bateria totalmente antes de utilizar o produto pela primeira vez.

Retardação de calor/frio

Quando a ferramenta detecta que uma bateria está demasiado quente ou fria, inicia automaticamente a retardação de calor/frio, interrompendo o processo de carga até a bateria atingir a temperatura adequada. Em seguida, a ferramenta muda automaticamente para o modo de carga. Esta função assegura a duração máxima da bateria.

1. Uma bateria fria é carregada a uma velocidade mais lenta do que uma bateria quente.
2. A retardação de calor/frio é indicada pelo LED de carga que permanece desligado.
3. Quando a bateria atingir a temperatura adequada, o LED de carga pisca de maneira contínua, a indicar que a ferramenta continuou o procedimento de carregamento.

Instalação do foco (Fig. A, C)

O foco de luz pode ser utilizado de uma de quatro maneiras.

- Numa superfície nivelada.
- Pendurado numa viga ou num cavalete com o gancho de fixação **6**. Consulte a secção ***Gancho de fixação*** para obter mais instruções.
- Montado num tripé com as roscas **9** situadas na parte inferior e lateral do foco de luz. Consulte a secção ***Roscas*** para obter mais instruções.
- Com os ímanes **8** situados na parte inferior e laterais do foco de luz. Consulte ***Ímanes*** para obter mais instruções.

FUNCIONAMENTO

Gancho de fixação (Fig. C)

CUIDADO: *se pendurar o foco de luz no gancho de fixação, não abane o foco de luz ou o objecto no qual está pendurado. Não pendure o foco de luz em quaisquer fios eléctricos ou em objectos que não estejam bem fixados. Podem ocorrer ferimentos ou danos materiais.*

CUIDADO: *utilize apenas o gancho de fixação para pendurar o foco de luz com LED. O gancho de fixação não foi concebido para suportar peso adicional. Não fixe ou pendure outros objectos no foco de luz, caso contrário pode partir-se.*

CUIDADO: *não utilize o gancho de fixação para alcançar ou apoiar o seu peso, seja qual for a situação.*

O gancho de fixação integrado **6** pode ser montado em objectos pendurados no local onde estiver a trabalhar.

1. Para aceder ao gancho de fixação, puxe o gancho para cima, afastado da caixa do foco de luz, até a abertura do gancho ficar exposta.
2. Fixe o gancho de fixação num objecto pendurado no local de trabalho.
   NOTA: o gancho de fixação deve estar bem fixado e não pode deslizar do objecto preso antes de continuar.

Roscas (Fig. A)

1. Coloque as roscas **9** do foco de luz no parafuso de fixação do tripé utilizando um parafuso com um perno de 1/4" e 20 roscas por polegada.
2. Rode o foco de luz para a direita para fixá-la.

Ímanes (Fig. A)

CUIDADO: *se o foco de luz estiver preso pelos ímanes, não abane o foco de luz ou o objecto no qual está pendurado. Não pendure o foco de luz em qualquer local que não seja seguro. Podem ocorrer ferimentos ou danos materiais.*

CUIDADO: *utilize apenas os ímanes para pendurar o foco de luz com LED. Os ímanes não são concebidos para suportar peso adicional. Não fixe ou pendure outros objectos no foco de luz, caso contrário pode partir-se.*

O foco de luz tem dois ímanes integrados **8** na base **5**. Estes ímanes são concebidos para fixar o foco de luz em segurança em superfícies de metal.

Interruptor de ligar/desligar (Fig. A)

CUIDADO: não olhe fixamente para a lente do foco de luz. *Podem ocorrer ferimentos oculares graves.*

A luz de trabalho tem quatro definições de luminosidade (250 lm/500 lm/750 lm/1000 lm).

- Carregue no botão para ligar/desligar ❷ uma vez para activar o LED ❹.
- Carregue no botão para reduzir o nível de lúmens ❶ para ir para a definição de lúmens mais reduzida.
- Carregue no botão para aumentar o nível de lúmens ❸ para ir para a definição de lúmens mais elevada.

NOTA: se fizer uma pausa superior a 5 segundos e carregar de novo no botão, o LED seleccionado é desligado.

MANUTENÇÃO

A luminária foi concebida para funcionar durante muito tempo com uma manutenção mínima. Um funcionamento continuamente satisfatório depende de uma manutenção adequada da ferramenta e de uma limpeza frequente.

A fonte de luz contida neste foco de luz só deve ser substituída pelo fabricante, pelo respectivo técnico de assistência ou por uma pessoa com qualificações semelhantes.

Limpeza

ATENÇÃO: *unca utilize solventes ou outros produtos químicos abrasivos para limpar as peças não metálicas da lanterna. Estes produtos químicos podem enfraquecer os materiais utilizados nestas peças. Utilize um pano humedecido apenas com água e sabão suave. Nunca permita a entrada de líquidos na lanterna. Nunca mergulhe qualquer peça da lanterna em líquidos.*

Acessórios opcionais

ATENÇÃO: *uma vez que apenas foram testados com este produto apenas os acessórios fabricados pela FACOM, a utilização de outros acessórios nesta lanterna pode ser perigosa. Para reduzir o risco de ferimentos, devem ser utilizados apenas os acessórios recomendados pela FACOM com este produto.*

Consulte o seu revendedor para obter mais informações sobre os acessórios apropriados.

Proteger o ambiente

Os produtos/baterias são recicláveis, mas se estiverem marcados com o caixote do lixo riscado, não devem ser eliminados em conjunto com o lixo doméstico normal. Descarregue as pilhas por completo, separe-as e, se possível, retire as fontes de luz do produto. É da responsabilidade do utilizador eliminar os dados pessoais do produto. Em seguida, leve os resíduos para um centro de recolha de resíduos oficial ou para um retalhista aderente que costuma aceitá-los gratuitamente. As embalagens devem ser eliminadas com base no código do material marcado. As instruções de funcionamento e de segurança só devem ser eliminadas quando o produto em causa já não estiver a ser utilizado.

Contacte a sua comunidade/município para obter orientações sobre a gestão de resíduos. Para obter mais informações, visite **www.2helpU.com** e leia o código QR indicado acima.

LADATTAVA ALUEVALAISIN 779.1000BLPB

Onnittelut!

Olet valinnut FACOM-työkalun. Monien vuosien kokemus, huolellinen tuotekehitys ja innovaatiot tekevät FACOM työkaluista luotettavia kumppaneita ammattilaisille.

Tekniset tiedoissa

		779.1000BLPB
Tyyppi		1
Akkutyyppi		5200 mAh 18650 Li-Ion
Lumenia**	lm	250/500/750/1000
Toiminta-aika täyteen ladattuna	tuntia	8/4/3/2
Sisääntulon suojausluokka		IP67
Iskujen suojausluokka		IK07
Latausolosuhteet		0 °C–40 °C
Käyttöolosuhteet		0 °C–40 °C
Säilytysolosuhteet		-10 °C–40 °C
Paino	g	580

** Jos valaisinta käytetään korkeassa ympäristölämpötilassa, lumenteho voi heikentyä.

VAROITUS: *Loukkaantumisriskin vähentämiseksi lue tämä käyttöohje.*

Määritykset: Turvallisuusohjeet

Alla näkyvät selitykset liittyvät turvallisuuteen. Lue käyttöohje ja kiinnitä huomiota näihin symboleihin.

VAARA: *Varoittaa välittömästä vaaratilanteesta, jolloin* ***vaarana*** *on* ***kuolema tai vakava henkilövahinko****.*

VAROITUS: *Varoittaa mahdollisesta vaaratilanteesta, jolloin olemassa on* ***hengenvaara tai vakavan henkilövahingon mahdollisuus****.*

HUOMIO: *Varoittaa mahdollisesta vaaratilanteesta, jolloin vaarana on* ***lievä tai keskivakava loukkaantuminen****.*

HUOMAUTUS: *Viittaa menettelyyn, joka* ***ei välttämättä aiheuta henkilövahinkoa*** *mutta* ***voi aiheuttaa omaisuusvahingon****.*

Sähköiskun vaara.

Tulipalon vaara.

TURVALLISUUSOHJEET

Kun käytät sähkötoimista valaisinta, tavallisia varotoimia tulee aina noudattaa, mukaan lukien seuraavat:

LUE KAIKKI OHJEET ENNEN TÄMÄN VALAISIMEN KÄYTTÖÄ.

VAROITUS: Lue kaikki turvallisuusvaroitukset ja ohjeet. *Jos alla olevia varoituksia ja ohjeita ei noudateta, on olemassa sähköiskun, tulipalon ja/tai vakavan henkilövahingon vaara.*

VAROITUS: *Älä yritä muuttaa tai korjata valaisinta.*

VAROITUS: Älä lataa akkua, jos ympäristön lämpötila on alle 4 °C tai yli 40 °C. *Noudata kaikkia latausohjeita, akkua ei saa ladata ohjeissa annetuista lämpötila-arvoista poikkeavassa lämpötilassa. Jos laitetta ladataan virheellisesti tai annetuista lämpötila-arvoista poikkeavassa lämpötilassa, akku voi vaurioitua ja tulipalon vaara on suurempi.*

HUOMIO: *Magneetteja ei saa asettaa virtakytkimen lähelle. Valaisin voi syttyä, jos voimakas magneetti asetetaan aluevalaisimen kytkimen lähelle.*

VAROITUS: *Pidä kaukana magneeteista. Magneetin aiheuttamat vaarat voivat häiritä sydämentahdistimen toimintaa ja johtaa vakavaan henkilövahinkoon tai kuolemaan.*

- ***Sähköiskuvaara.*** *Älä aseta lataustelinettä veteen tai muuhun nesteeseen sähköiskun välttämiseksi.*
- ***Älä anna kenenkään leikkiä laitteella.*** *Noudata erityistä huolellisuutta, kun lapset käyttävät laitetta tai kun laitetta käytetään lasten lähellä.*
- ***Käytä ainoastaan ohjekirjan ohjeiden mukaisesti.*** *Käytä vain valmistajan suosittelemia lisävarusteita.*
- ***Ei saa käyttää, jos laite on vaurioitunut.*** *Jos valaisin toimii virheellisesti tai jos se on pudotettu, vaurioitunut, jätetty ulos tai pudotettu veteen, se tulee palauttaa huoltopalveluun.*
- ***Älä polta edes vakavasti vaurioitunutta valaisinta.*** *Akut voivat räjähtää tulessa.*
- ***Älä vedä tai kuljeta tätä laitetta sen latausjohdosta kiinni pitäen, käytä latausjohtoa kahvana, jätä latausjohtoa oven väliin tai vedä latausjohtoa terävien reunojen tai nurkkien yli.*** *Pidä latausjohto kaukana kuumista pinnoista.*
- ***Älä anna johdon riippua pöydän tai työtason reunan yli tai koskettaa kuumiin pintoihin.*** *Laite tulee sijoittaa tai asentaa kauas pesualtaista ja kuumista pinnoista.*
- ***Älä irrota laitetta pistokkeesta sen johdosta vetämällä.*** *Irrota virtalähteestä pistokkeesta kiinni pitäen, älä pidä kiinni johdosta.*
- ***Latausjohtoa tai -pistoketta ei saa käsitellä märillä käsillä.***
- ***Älä lataa laitetta ulkona.***
- ***Liitä laturi suoraan pistorasiaan.***
- ***Laturi on tarkoitettu toimimaan tavallisella 230V kotitaloussähköllä. Älä yritä käyttää mitään muuta kuin määritettyä jännitettä.***
- ***Irrota laturi pistorasiasta ennen sen puhdistamista tai ylläpitoa.***

- ***Ääriolosuhteissa akkukennot voivat vuotaa.*** *Jos nestettä (20-35 % kaliumhydroksidin liuos) pääsee iholle, (1) pese nopeasti saippuavedellä tai (2) neutralisoi se käyttäen mietoa happoa (esim. sitruunamehua tai viinietikkaa). Jos nestettä pääsee silmiin, huuhtele ne välittömästi puhtaalla vedellä vähintään 10 minuutin ajan. Ota yhteyttä lääkäriin.*

Lisäturvavaroitukset

a) ***Tämä valaisin on tarkoitettu kaupalliseen, teolliseen tai ammattikäyttöön.***

b) ***Lataa vain valmistajan määrittämällä laturilla.*** *Laturi, joka on sopiva yhden tyyppiselle akulle, voi aiheuttaa tulipalon vaaran, jos sitä käytetään toisen tyyppisellä akulla.*

c) ***Vaurioitunutta tai muokattua akkua tai valaisinta ei saa käyttää.*** *Vaurioituneissa tai muokatuissa akuissa voi esiintyä odottamattomia häiriöitä, jotka voivat aiheuttaa tulipaloja, räjähdysvaaroja tai henkilövahinkoja.*

d) ***Akku tulee suojata tulelta sekä liian korkealta lämpötilalta.*** *Mikäli akku altistuu tulelle tai yli 130 °C lämpötilalle, seurauksena voi olla räjähdys.*

e) ***Vie laite huollettavaksi koulutetulle ja ammattitaitoiselle henkilölle ja hyväksy korjauksiin vain alkuperäisiä varaosia.*** *Siten varmistat, että tuote säilyy turvallisena.*

f) ***Puskurin sisällä olevan alumiinikotelon lämpötila on korkea.*** *Varo koskettamasta kuumaan pintaan.*

SÄILYTÄ NÄMÄ OHJEET

Valaisimien erityiset turvallisuusohjeet

VAROITUS: Älä aseta valaisinta paikkaan, jossa joku voi tahattomasti tai tahallisesti katsoa valaisimeen. *Se voi aiheuttaa vakavan silmävamman.*

VAROITUS: Tulipalovaara. *Älä käytä valaisinta tai laturia lähellä helposti syttyviä nesteitä tai kaasumaisessa tai räjähdysvaarallisessa ilmapiirissä. Sisäiset kipinät saattavat sytyttää kaasut ja aiheuttaa henkilövahingon.*

Pakkauksen sisältö

Pakkauksen sisältö:

1 Kompakti työvalo
1 USB-kaapeli
1 Käyttöohje

- *Tarkista lamppu, osat ja lisävarusteet kuljetusvaurioiden varalta.*
- *Lue tämä käyttöohje huolellisesti ennen laitteen käyttämistä.*

Lampun merkinnät

Lampussa on seuraavat kuvakkeet:

Lue käyttöohjeet ennen käyttämistä.

Euroopan sertifiointi

Luokan 3 valaisin

Sähkö- ja elektroniikkaromu: erilliskeräys.

Magneetin aiheuttamat vaarat voivat häiritä sydämentahdistimen toimintaa ja johtaa vakavaan henkilövahinkoon tai kuolemaan.

Kuuma pinta

Kuvaus (Kuva A)

VAROITUS: *Älä koskaan tee muutoksia aluevalaisimeen. Muutoin voi aiheutua omaisuus- tai henkilövahinkoja.*

1 Lumentason laskupainike
2 Virtapainike
3 Lumentason nostopainike
4 LED
5 Runko
6 Ripustuskoukku
7 USB-latausportin kansi
8 Magneetit
9 Jalustan ruuvikierteet (1/4" 20 UNC)
10 USB-kaapeli

Käyttötarkoitus

Tämä aluevalaisin on tarkoitettu ammattikäyttöön.

ÄLÄ käytä kosteissa olosuhteissa tai jos laitteen lähellä on syttyviä nesteitä tai kaasuja.

Tämä aluevalaisin on ammattimainen sähkötyökalu.

ÄLÄ anna lasten koskea lamppuun. Kokemattomat henkilöt saavat käyttää tätä lamppua vain silloin, kun heitä valvotaan.

- **Pienet lapset ja liikuntarajoitteiset.** Tätä laitetta ei ole tarkoitettu pienten lasten tai liikuntarajoitteisten henkilöiden käyttöön ilman valvontaa.
- Tämä tuote ei ole tarkoitettu henkilöiden (mukaan lukien lapset) käytettäväksi, joiden fyysiset, sensoriset tai henkiset kyvyt tai kokemus ja/tai tietämys tai taidot ovat rajalliset. Heidän turvallisuudestaan tulee huolehtia heistä vastuussa oleva henkilö. Lapsia ei koskaan saa jättää yksin tämän tuotteen kanssa.

Akun lataaminen (Kuvat A, B)

VAROITUS: *Akku voidaan ladata ainoastaan CE-hyväksytyillä USB-porteilla, jotka sopivat suuritehoisten laitteiden lataamiseen. 779.1000BLPB voi kuluttaa hyväksyttävää määrää enemmän virtaa vanhemmissa USB-porteissa.*

HUOMAUTUS: Lampun valaisutoiminto ei ole käytössä akun latauksen aikana. Lataa akku aina pitkän säilytysajan (kuten 6 kuukauden) jälkeen, jotta kapasiteetti ei heikkenisi pysyvästi.

1. Liitä USB-latauskaapeli **10** toimitettuun USB-virtasovittimeen.
2. Liitä USB-latauskaapelin **10** USB-pistoke USB-porttiin **11**.
3. Latauksen merkkivalo **12** palaa vihreänä, kun akku on ladattu täyteen. Merkkivalo palaa punaisena, kun lataustaso

on alle 30 %, ja vastaavasti oranssina, kun lataustaso on yli 30 %.

4. Kun virtapainiketta painetaan pitkään (3–5 sekuntia), akun virtataso näkyy latauksen LED-merkkivalossa 12 3 sekunnin ajan. 70–100 % kapasiteetista palaa vihreänä, 30–70 % kapasiteetista palaa oranssina ja alle 30 % kapasiteetista palaa punaisena.
5. Lataa tyhjennetyt akut mahdollisimman pian käytön jälkeen, muutoin akun käyttöikä voi lyhentyä. Vältä akkuvirran purkautumista kokonaan loppuun akun käyttöiän maksimoimiseksi. Suosittelemme akkujen lataamista jokaisen käyttökerran jälkeen.
   HUOMAA: Jotta varmistat litiumioniakkujen parhaimman mahdollisen suorituskyvyn ja pitkän käyttöiän, akku tulee ladata täyteen ennen ensimmäistä käyttöä.

Kuuma-/kylmäviive

Kun työkalu tunnistaa liian kuuman tai kylmän akun, se käynnistää automaattisesti akun kuuma-/kylmäviiveen, jolloin lataus käynnistyy vasta sitten, kun akku on saavuttanut hyväksyttävän lämpötilan. Työkalu siirtyy tämän jälkeen automaattisesti lataustilaan. Tämä toiminto takaa akun maksimaalisen käyttöiän.

1. Kylmä akku voi latautua hitaammin kuin lämmin akku.
2. Kylmä-/kuumaviiveestä ilmoittaa sammunut latauksen LED-merkkivalo.
3. Kun akku on saavuttanut oikean lämpötilan, latauksen LED-merkkivaloon syttyy punainen valo ilmoittaen, että työkalun lataus jatkuu.

Valaisimen sijoittaminen (Kuvat A, C)

Aluevalaisinta voidaan käyttää neljällä eri tavalla.

- Tasaisella alustalla.
- Ripustamalla se kannattimesta tai sahapukista ripustuskoukun 6 avulla. Katso lisäohjeita kohdasta ***Ripustuskoukku***.
- Jalustaan asennettuna käyttämällä aluevalaisimen alaosassa ja sivulla olevia ruuvikierteitä 9. Katso lisäohjeita kohdasta ***Ruuvikierteet***.
- Käyttämällä aluevalaisimen alaosassa ja sivulla olevia magneetteja 8. Katso lisäohjeita kohdasta ***Magneetit***.

KÄYTTÄMINEN

Ripustuskoukku (Kuva C)

HUOMIO: *Kun aluevalaisin on ripustettu ripustuskoukulla, älä heiluta aluevalaisinta tai kohdetta, josta se riippuu. Älä ripusta aluevalaisinta sähköjohdosta tai mistään, joka ei ole vakaa. Se voi aiheuttaa henkilö- tai omaisuusvahingon.*

HUOMIO: *Käytä ripustuskoukkua ainoastaan LED-aluevalaisimen ripustamiseen. Ripustuskoukku ei kestä lisäpainoa. Älä kiinnitä tai ripusta aluevalaisimeen mitään ylimääräistä, muutoin se voi hajota.*

HUOMIO: *Älä missään tapauksessa käytä ripustuskoukkua kurottelemiseen tai oman painon tukemiseen.*

Integroitu ripustuskoukku 6 voidaan kiinnittää ankkuroituihin kohteisiin työalueella.

1. Ripustuskoukkuun päästään vetämällä koukkua ylöspäin aluevalaisimen kotelosta poispäin, kunnes koukun avoin pää tulee näkyviin.
2. Kiinnitä ripustuskoukku ankkuroituun kohteeseen työalueella.
   HUOMAA: Varmista, että ripustuskoukku on hyvin kiinni ja ettei se voi liukua pois ankkuroidusta kohteesta ennen käytön jatkamista.

Ruuvikierteet (Kuva A)

1. Aseta aluevalaisimen ruuvikierteet 9 jalustan asennusruuviin käyttämällä ruuvia 1/4" pultilla ja 20 kierteellä ruumaa kohti.
2. Kiinnitä kiertämällä aluevalaisinta myötäpäivään.

Magneetit (Kuva A)

HUOMIO: *Kun aluevalaisin on ripustettu magneeteilla, älä heiluta aluevalaisinta tai kohdetta, josta se riippuu. Älä ripusta aluevalaisinta mihinkään kohteeseen, joka ei ole turvallinen. Se voi aiheuttaa henkilö- tai omaisuusvahingon.*

HUOMIO: *Käytä magneetteja ainoastaan LED-aluevalaisimen ripustamiseen. Magneetteja ei ole tarkoitettu tukemaan lisäpainoa. Älä kiinnitä tai ripusta aluevalaisimeen mitään ylimääräistä, muutoin se voi hajota.*

Aluevalaisimessa on kaksi sisäänrakennettua magneettia 8, jotka sijaitsevat jalustassa 5. Nämä magneetit pitävät aluevalaisimen hyvin kiinni metallipinnoissa.

Virtakytkin (Kuva A)

HUOMIO: Älä katso aluevalaisimen linsseihin. *Se voi aiheuttaa vakavan silmävamman.*

Työvalossa on neljä kirkkausasetusta (250 lm/500 lm/750 lm/1000 lm).

- Paina virtapainiketta 2 kerran LED-valon 4 sytyttämiseksi.
- Paina lumentason alennuspainiketta 1 siirtyäksesi seuraavaksi matalampaan lumenasetukseen.
- Paina lumentason nostopainiketta 3 siirtyäksesi seuraavaksi korkeampaan lumenasetukseen.

HUOMAUTUS: Jos keskeytät käytön yli 5 sekunniksi ja painat painiketta uudelleen, valittu LED sammuu.

HUOLTO

Tämä aluevalaisin on suunniteltu toimimaan mahdollisimman pitkän aikaa mahdollisimman vähällä huollolla. Oikea käsittely ja säännöllinen puhdistus varmistavat lampun ongelmattoman toiminnan.

Tämän valaisimen valonlähteen saa vaihtaa ainoastaan valmistaja tai sen valtuutettu huoltopalvelu tai vastaava pätevä henkilö.

Puhdistaminen

VAROITUS: *Älä koskaan käytä lampun ei-metallisten osien puhdistukseen liuottimia tai muita voimakkaita kemikaaleja. Nämä kemikaalit voivat heikentää näissä osissa käytettyjä materiaaleja. Käytä vain vedellä ja miedolla pesuaineella kostutettua kangasta. Älä koskaan päästä nestettä lampun sisään tai upota mitään lampun osaa nesteeseen.*

Lisävarusteet

VAROITUS: *Muita kuin FACOM-in lisävarusteita ei ole testattu tämän tuotteen kanssa, joten niiden käyttäminen tässä lampussa voi olla vaarallista. Käytä tämän laitteen kanssa vain FACOM in suosittelemia varusteita vahingoittumisvaaran vähentämiseksi.*

Saat lisätietoja jälleenmyyjältäsi.

Ympäristön suojeleminen

Tuotteet/akut ovat kierrätettäviä, mutta jos niissä on rastitetun roskakorin merkki, niitä ei saa hävittää tavallisen kotitalousjätteen mukana. Anna paristojen tyhjentyä kokonaan ja lajittele ne. Irrota mahdolliset valonlähteet tuotteesta, jos mahdollista. Käyttäjän vastuulla on poistaa henkilötiedot tuotteesta. Vie jätteet sitten viralliseen keräyspisteeseen tai vastaavalle jälleenmyyjälle, joka ottaa ne usein vastaan ilmaiseksi. Pakkaukset tulee hävittää merkityn materiaalikoodin perusteella. Käyttö- ja turvallisuusohjeet tulee hävittää vasta sitten, kun kyseessä oleva tuote on poistettu käytöstä.

Pyydä paikalliselta viranomaiselta lisätietoa jätehuollosta. Lisätietoa on saatavilla osoitteessa **www.2helpU.com** ja skannaamalla yllä oleva QR-koodi.

LADDNINGSBAR OMRÅDESBELYSNING 779.1000BLPB

Gratulerar!

Du har valt ett FACOM -verktyg. År av erfarenhet, grundlig produktutveckling och innovation gör FACOM till en av de pålitligaste partnerna för fackmannamässiga elverktygs-användare.

Tekniska data

		779.1000BLPB
Typ		1
Batterityp		5200 mAh 18650 Li-Ion
Lumen**	lm	250/500/750/1000
Körtid när den är fulladdad	timmar	8/4/3/2
Kapslingsklass		IP67
Slagskyddsklass		IK07
Laddningsvillkor		0 °C–40 °C
Driftsvillkor		0 °C–40 °C
Förvaringsvillkor		-10 °C–40 °C
Vikt	g	580

** Använda lampan vid höga omgivningstemperaturer kan leda till minskad lumeneffekt.

VARNING: *För att minska risken för personskada, läs instruktionshandboken.*

Definitioner: Säkerhetsriktlinjer

Nedanstående definitioner beskriver allvarlighetsnivån för varje signalord. Var god läs handboken och uppmärksamma dessa symboler.

FARA: *Indikerar en omedelbart riskfylld situation som, om den inte undviks,* ***kommer att*** *resultera i* ***dödsfall eller allvarlig personskada****.*

VARNING: *Indikerar en potentiellt riskfylld situation som, om den inte undviks,* ***skulle kunna*** *resultera i* ***dödsfall eller allvarlig personskada****.*

SE UPP: *Indikerar en potentiellt riskfylld situation som, om den inte undviks,* ***kan*** *resultera i* ***mindre eller medelmåttig personskada****.*

OBSERVERA: *Anger en praxis som* ***inte är relaterad till personskada*** *som, om den inte undviks,* ***skulle kunna*** *resultera i* ***egendomsskada****.*

Anger risk för elektrisk stöt.

Anger risk för eldsvåda.

SÄKERHETSINSTRUKTIONER

När en elektrisk lampa används bör grundläggande försiktighetsåtgärder alltid följas, inklusive följande:

LÄS ALLA INSTRUKTIONER INNAN ANVÄNDNING AV DENNA LAMPA.

VARNING: Läs alla säkerhetsvarningar och instruktioner. *Underlåtenhet att följa nedanstående varningar och instruktioner kan resultera i elektrisk stöt, eldsvåda och/eller allvarlig personskada.*

VARNING: *Försök inte att modifiera eller reparera lampan.*

VARNING: Ladda inte batteriet om lufttemperaturen är lägre än 4 °C eller högre än 40 °C. *Följ alla instruktioner gällande laddningen och ladda inte batteriet utanför det temperaturområde som anges i bruksanvisningen. Att ladda på fel sätt eller utanför det angivna temperaturområdet kan skada batteriet och ökar brandrisken.*

SE UPP: *Placera inga magneter nära strömbrytaren. Lampan kan tändas av en stark magnet nära områdesbelysningens brytare.*

VARNING: *Håll borta från magneter. Magnetisk fara kan störa pacemakerfunktionen och leda till allvarlig personskada eller dödsfall.*

- ***Risk för stötar.*** *För att skydda mot elektriska stötar, placera inte laddningsbasen i vatten eller annan vätska.*
- ***Låt den inte användas som leksak.*** *Stor uppmärksamhet är nödvändig när den används av eller i närheten av barn.*
- ***Använd endast såsom beskrivs i bruksanvisningen.*** *Använd endast de tillsatser som rekommenderas av tillverkarna.*
- ***Använd den inte om den är skadad.*** *Om lampan inte fungerar som den ska eller om den har tappats, skadats, lämnats utomhus eller tappats i vatten, lämna den till ett servicecenter.*
- ***Bränn inte lampan även om den är svårt skadad.*** *Batterierna kan explodera i elden.*
- ***Dra inte eller bär inte i sladden, använd inte sladden som handtag, stäng inte en dörr över sladden och dra inte sladden runt vassa kanter eller hörn.*** *Se till att sladden inte kommer i kontakt med heta föremål.*
- ***Låt inte laddningssladden hänga över kanten på ett bord eller arbetsbänk eller komma i kontakt med heta ytor.*** *Enheten skall placeras eller monteras undan från handfat eller heta ytor.*
- ***Koppla inte ur genom att dra i sladden.*** *För att koppla ur, ta tag i kontakten inte i sladden.*
- ***Hantera inte laddningssladden, eller laddningskontakten med våta händer.***
- ***Ladda inte enheten utomhus.***
- ***Anslut laddaren direkt till ett elektriskt uttag.***

- ***Laddaren är konstruerad för att fungera med vanlig hushållsel på 230V. Försök inte att använda någon annan spänning.***
- ***Koppla ifrån laddaren från uttaget innan någon rutinrengöring eller underhåll utförs.***
- ***Läckage från battericeller kan uppstår under extrema förhållanden.*** *Om vätska, vilket är en 20-35 % lösning med kaliumhydroxid kommer i kontakt med huden (1) tvätta snabbt med tvål och vatten eller (2) neutralisera med en mild syra såsom citronjuice eller vinäger. Om vätskan kommer i ögonen, skölj omedelbart med rent vatten i minst 10 minuter. Sök medicinsk vård.*

Ytterligare säkerhetsanvisningar

a) ***Denna lampa är endast avsedd för professionellt, kommersiellt eller industriellt bruk.***
b) ***Ladda endast med den laddare som rekommenderas av tillverkaren.*** *En laddare som passar en batterityp kan medföra brandrisk om den används ihop med ett annat batteri.*
c) ***Använd inte ett batteri eller lampa som är skadad eller modifierad.*** *Defekta eller modifierade batterier kan fungera oförutsägbart och ge upphov till brand, explosion eller risk för kroppsskador.*
d) ***Utsätt inte ett batteri för eld eller höga temperaturer.*** *Utsättande för eld eller temperaturer över 130 °C kan orsaka en explosion.*
e) ***Låt endast service utföras av kvalificerad reparatör som endast använder identiska reservdelar.*** *Detta kommer att garantera att produkten förblir säker.*
f) ***Temperaturen på aluminiumhöljet inuti stötfångaren är hög.*** *Var noga med att undvika att komma i kontakt med den heta ytan.*

SPARA DESSA INSTRUKTIONER

Specifika säkerhetsregler för lampor

VARNING: Placera inte lampan i en position som gör att någon avsiktligt eller oavsiktligt kan titta in i lampan. *Allvarliga ögonskador kan bli följden.*

VARNING: Brandfara. *Du ska inte använda lampan eller laddaren nära lättantändliga vätskor eller gaser eller i en explosiv atmosfär. Gnistor kan orsaka brand och därmed personskador.*

Förpackningens innehåll

Förpackningen innehåller:

1 Kompakt arbetslampa
1 USB-kabel
1 Bruksanvisning

- *Kontrollera om lampan, dess delar eller tillbehör fått skador som kan tänkas ha uppstått under transporten.*
- *Ta dig tid att grundligt läsa igenom och förstå denna bruksanvisning innan verktyget tas i bruk.*

Märkningar på lampan

Följande bildikoner visas på lampan:

Läs bruksanvisningen före användning.

Europeisk certifiering

Klass 3 belysningsapparat

Avfall av elektrisk och elektronisk utrustning: Separat insamling.

Magneter kan störa pacemakerfunktionen och leda till allvarlig personskada eller dödsfall.

Het yta

Beskrivning (Bild A)

VARNING: *Modifiera aldrig arbetslampan. Skada eller personskada kan uppstå.*

1 Knapp för att minska lumennivån
2 Strömbrytare
3 Knapp för att öka lumennivån
4 Lysdiod
5 Fot
6 Upphängningskrok
7 USB-laddningsuttagsskydd
8 Magneter
9 Skruvgänga för stativ (1/4 "20 UNC)
10 USB -kabel

Avsedd användning

Denna områdesbelysning är designad för professionellt bruk.

ANVÄND INTE under våta förhållanden eller i närheten av lättantändliga vätskor eller gaser.

Denna områdesbelysning är ett professionellt elverktyg.

LÅT INTE barn komma i kontakt med lampan. Övervakning krävs när oerfarna användare använder denna lampa.

- **Små barn och fysiskt svaga personer.** Denna apparat är inte avsedd att användas av små barn eller fysiskt svaga personer utan övervakning.
- Denna produkt är inte avsedd att användas av personer (inklusive barn) med reducerad fysisk, sensorisk eller mental förmåga eller med begränsad erfarenhet eller kunskap såvida inte de är under uppsikt av en person som är ansvarig för deras säkerhet. Barn skall aldrig lämnas ensamma med denna produkt.

Ladda batteriet (Bild A, B)

VARNING: *Du bör bara ladda batteriet med CE-godkända USB-portar som är klassade för laddning av högpresterande enheter. 779.1000BLPB kan dra mer ström än acceptabelt med äldre USB-portar.*

NOTERA: Lampbelysningsfunktionen kommer att inaktiveras under batteriladdning. Ladda alltid batteriet efter lång tids lagring (som 6 månader) för att förhindra permanent kapacitetsförlust.

1. Anslut USB-laddningskabeln 10 till den medföljande USB-strömadaptern.
2. Anslut USB-kontakten till din USB-laddningskabel 10 till USB-porten 11.
3. Laddningsindikatorn 12 lyser grönt när batteriet är fulladdat, lyser rött när det laddas med mindre än 30 % kapacitet och lyser orange när det laddas med mer än 30 % kapacitet.
4. Ett långt tryck på strömbrytaren (3–5 sek.) visar batterikapaciteten på laddningslampan 12 i 3 sekunder. 70–100 % av strömkapaciteten kommer att lysa grönt, 30–70 % av strömkapaciteten kommer att lysa orange och mindre än 30 % av strömkapaciteten kommer att lysa rött.
5. Ladda urladdade batterier så snart som möjligt efter användning, i annat fall kan batterilivslängden minska betydligt. För att uppnå maximal batterilivslängd bör du inte ladda ur batteriet helt och hållet. Vi rekommenderar att du laddar batterierna efter varje användning.
   NOTERA: För att garantera maximal prestanda och livslängd för litium- jonbatteri bör batteriet laddas fullt innan första användning.

Varm/kall fördröjning

När verktyget upptäcker att batteriet för hett eller för kallt, kommer det automatiskt att starta en varm/kall fördröjning och avbryta laddningen tills batteriet har nått en lämplig temperatur. Verktyget växlar sedan automatiskt till paketladdningsläge. Denna funktion garanterar maximal batterilivslängd.

1. Ett kallt batteri kommer att ladda med en lägre hastighet jämfört med ett varmt batteri.
2. Varm/kall-fördröjningen indikeras av attLED-laddningsindikatorn förblir avstängd.
3. När batteriet har uppnått en lämplig temperatur, fortsätter LED-laddningsindikatorn att blinka kontinuerligt, vilket indikerar att verktyget återupptagit laddningsproceduren.

Lampans placering (Bild A, C)

Områdesbelysningen kan användas på fyra sätt.

- På ett plant underlag.
- Hängande från en bjälke eller sågbock med hängkroken 6. Se ***Hängkrok*** för ytterligare instruktioner.
- Monterad på ett stativ med skruvgängorna 9 som finns på lampans botten och sida. Se ***Skruvgängor*** för ytterligare instruktioner.
- Använda magneterna 8 som finns på lampans botten och sida. Se ***Magneter*** för ytterligare instruktioner.

DRIFT

Upphängningskrok (Bild C)

SE UPP: *När områdesbelysningen hänger i upphängningskroken, skaka inte belysningen eller objektet från vilken den hänger. Häng inte områdesbelysningen i några elektriska ledningar eller något som inte är säkert. Det kan leda till personskador eller skador på egendom.*

SE UPP: *Använd endast magneterna för att hänga upp LED-områdesbelysningen. Upphängningskroken är inte avsedd för att hantera ytterligare vikter. Fäst eller häng inte upp något annat på områdesbelysningen då det finns risk för att den går sönder eller faller ner.*

SE UPP: *Använd inte upphängningskroken eller öglan för att nå något med eller som stöd för din egen vikt i någon situation.*

Den inbyggda upphängningskroken 6 kan fästas på förankrade föremål i det utrymme du arbetar.

1. För åtkomst till upphängningskroken, dra kroken uppåt, bort från områdesbelysningens hölje tills krokens öppning exponeras.
2. Fäst upphängningskroken på ett förankrat föremål på arbetsplatsen.
   NOTERA: Se till att upphängningskroken är helt fastsatt och inte kommer att glida av det förankrade objektet innan du fortsätter.

Skruvgängor (Bild A)

1. Placera skruvgängorna 9 för områdesbelysningen på stativets monteringsskruv med en skruv med en 1/4-tumsbult och 20 gängor per tum.
2. Vrid områdesbelysningen medurs för att fästa den.

Magneter (Bild A)

FÖRSIKTIGHET: *När områdesbelysningen hänger i magneterna, skaka inte belysningen eller objektet från vilken den hänger. Häng inte områdesbelysningen i något som inte är stadigt. Det kan leda till personskador eller skador på egendom.*

FÖRSIKTIGHET: *Använd endast magneterna för att hänga upp LED-områdesbelysningen. Magneterna är inte avsedda för att bära ytterligare vikt. Fäst eller häng inte upp något annat på områdesbelysningen då det finns risk för att den går sönder eller faller ner.*

Områdesbelysningen har fyra inbyggda magneter 8 på botten av basen 5. Dessa magneter är avsedd att hålla områdesbelysningen på plats på metallytor.

Strömbrytare (Bild A)

FÖRSIKTIGHET: Titta inte direkt in i områdesbelysningens lins. *Allvarliga ögonskador kan bli följden.*

Arbetslampan har fyra ljusstyrkainställningar (250 lm/500 lm/750 lm/1000 lm).

- Tryck på strömbrytaren button 2 en gång för att aktivera lysdioden 4.

- Tryck på knappen för att minska lumennivån ❶ för att gå till nästa lägsta lumeninställning.
- Tryck på knappen för att öka lumennivån ❸ för att gå till nästa högsta lumeninställning.

OBSERVERA: Om du gör en paus i mer än 5 sekunder och trycker på knappen igen kommer den valda lysdioden att stängas av.

UNDERHÅLL

Denna arbetslampa har tillverkats för att fungera under lång tid med ett minimum av underhåll. Med rätt underhåll och regelbunden rengöring behåller lampan sin prestanda.

Ljuskällan som ingår i denna områdesbelysning ska endast bytas av tillverkaren eller dess servicetekniker eller en liknande kvalificerad person.

Rengöring

VARNING: *Använd aldrig lösningsmedel eller andra starka kemikalier för rengöring av apparatens icke-metalliska delar. Dessa kemikalier kan försvaga de material som används i dessa delar. Använd en trasa som bara är fuktad med vatten och mild tvål. Låt aldrig någon vätska komma in i lampan och doppa den aldrig i någon vätska.*

Valfria tillbehör

VARNING: *Eftersom andra tillbehör än de som erbjuds av FACOM inte har testats med denna produkt, kan användningen av sådana tillbehör med denna lampa vara riskabelt. För att minska risken för personskada bör endast tillbehör som rekommenderas av FACOM användas med denna produkt.*

Rådfråga din återförsäljare för vidare information angående lämpliga tillbehör.

Att skydda miljön

Produkter/batterier är återvinningsbara, men om de är märkta med den överkorsade soptunnan får de inte slängas tillsammans med vanligt hushållsavfall. Ladda ur batterierna helt och ta bort dem från verktyget. Separera sedan eventuella ljuskällor från produkten om möjligt. Det är användarens ansvar att radera personuppgifter från produkten. Ta sedan med avfallet till en officiell insamlingscentral eller till din återförsäljare som ofta tar emot produkten gratis. Förpackningar ska kasseras baserat på den markerade materialkoden. Drift- och säkerhetsinstruktioner ska endast kasseras när produkten som dessa refererar till inte längre ska användas.

Kontrollera med din kommun för vägledning om avfallshantering. För mer information, öppna **www.2helpU.com** och skanna Qr-koden ovan.

ΕΠΑΝΑΦΟΡΤΙΖΟΜΕΝΟ ΦΩΤΙΣΤΙΚΟ ΧΩΡΟΥ 779.1000BLPB

Συγχαρητήρια!

Επιλέξατε ένα εργαλείο FACOM. Τα έτη εμπειρίας, η σχολαστική ανάπτυξη προϊόντων και η καινοτομία έχουν καταστήσει την FACOM έναν από τους πιο αξιόπιστους συνεργάτες στον τομέα των επαγγελματικών ηλεκτρικών εργαλείων.

Τεχνικά δεδομένα

		779.1000BLPB
Τύπος		1
Τύπος μπαταρίας		5200 mAh 18650 ιόντων λιθίου
Lumen**	lm	250/500/750/1000
Χρόνος λειτουργίας από πλήρη φόρτιση	ώρες	8/4/3/2
Βαθμός προστασίας από εισχώρηση		IP67
Βαθμός προστασίας από πρόσκρουση		IK07
Συνθήκες φόρτισης		0 °C–40 °C
Συνθήκες λειτουργίας		0 °C–40 °C
Συνθήκες αποθήκευσης		-10 °C–40 °C
Βάρος	g	580

** Η χρήση του φωτιστικού σε υψηλές θερμοκρασίες περιβάλλοντος μπορεί να επιφέρει μειωμένη ένταση φωτισμού.

ΠΡΟΕΙΔΟΠΟΙΗΣΗ: *Για να ελαττώσετε τον κίνδυνο τραυματισμού, διαβάστε το εγχειρίδιο χρήσης.*

Ορισμοί: Οδηγίες ασφαλείας

Οι παρακάτω ορισμοί περιγράφουν το επίπεδο σοβαρότητας για κάθε προειδοποιητική λέξη. Παρακαλούμε διαβάστε το εγχειρίδιο και δώστε προσοχή σε αυτά τα σύμβολα.

ΚΙΝΔΥΝΟΣ: *Υποδεικνύει μια επικείμενη επικίνδυνη κατάσταση, η οποία, εάν δεν αποφευχθεί,* ***θα*** *προκαλέσει* ***θάνατο ή σοβαρό τραυματισμό****.*

ΠΡΟΕΙΔΟΠΟΙΗΣΗ: *Υποδεικνύει μια ενδεχομένως επικίνδυνη κατάσταση, η οποία, εάν δεν αποφευχθεί,* ***θα μπορούσε*** *να προκαλέσει* ***θάνατο ή σοβαρό τραυματισμό****.*

ΠΡΟΣΟΧΗ: *Υποδεικνύει μια ενδεχομένως επικίνδυνη κατάσταση, η οποία, εάν δεν αποφευχθεί,* ***ενδέχεται*** *να προκαλέσει* ***τραυματισμό μικρής ή μέτριας σοβαρότητας****.*

ΣΗΜΕΙΩΣΗ: *Υποδεικνύει μια πρακτική που* ***δεν έχει σχέση με προσωπικό τραυματισμό*** *και η οποία, εάν δεν αποφευχθεί,* ***ενδέχεται*** *να προκαλέσει* ***υλική ζημιά****.*

Υποδηλώνει κίνδυνο ηλεκτροπληξίας.

Υποδηλώνει κίνδυνο πυρκαγιάς.

ΟΔΗΓΙΕΣ ΑΣΦΑΛΕΙΑΣ

Όταν χρησιμοποιείτε ηλεκτρική συσκευή φωτισμού, πρέπει να τηρείτε πάντα βασικές προφυλάξεις, περιλαμβανομένων των εξής:

ΔΙΑΒΑΣΤΕ ΟΛΕΣ ΤΙΣ ΟΔΗΓΙΕΣ ΠΡΙΝ ΧΡΗΣΙΜΟΠΟΙΗΣΕΤΕ ΑΥΤΗ ΤΗ ΣΥΣΚΕΥΗ ΦΩΤΙΣΜΟΥ.

ΠΡΟΕΙΔΟΠΟΙΗΣΗ: Διαβάστε όλες τις προειδοποιήσεις ασφαλείας και όλες τις οδηγίες. *Η μη τήρηση των προειδοποιήσεων και των οδηγιών που αναφέρονται παρακάτω μπορεί να έχει ως αποτέλεσμα ηλεκτροπληξία, πυρκαγιά και/ή σοβαρή σωματική βλάβη.*

ΠΡΟΕΙΔΟΠΟΙΗΣΗ: *Μην επιχειρήσετε να τροποποιήσετε ή να επισκευάσετε τη συσκευή φωτισμού.*

ΠΡΟΕΙΔΟΠΟΙΗΣΗ: Μη φορτίζετε την μπαταρία σε θερμοκρασίες περιβάλλοντος κάτω από 4 °C ή πάνω από 40 °C. *Τηρείτε όλες τις οδηγίες φόρτισης και μη φορτίζετε την μπαταρία εκτός των ορίων θερμοκρασίας που ορίζονται στις οδηγίες. Η ακατάλληλη φόρτιση ή η φόρτιση σε θερμοκρασίες εκτός των προβλεπόμενων ορίων μπορεί να προξενήσει ζημιά στην μπαταρία και να αυξήσει τον κίνδυνο φωτιάς.*

ΠΡΟΣΟΧΗ: *Μην τοποθετείτε κανενός είδους μαγνήτες κοντά στον διακόπτη On/Off. Το φωτιστικό θα μπορούσε να ενεργοποιηθεί από έναν ισχυρό μαγνήτη κοντά στην περιοχή του διακόπτη του φωτιστικού.*

ΠΡΟΕΙΔΟΠΟΙΗΣΗ: *Διατηρείτε απόσταση ασφαλείας από μαγνήτες. Μαγνητικός κίνδυνος μπορεί να διαταράξει τη λειτουργία βηματοδοτών και να έχει ως αποτέλεσμα σοβαρό τραυματισμό ή θάνατο.*

- ***Κίνδυνος ηλεκτροπληξίας.*** *Για προστασία έναντι του κινδύνου ηλεκτροπληξίας, μην τοποθετήσετε τη βάση μέσα σε νερό ή άλλο υγρό.*
- ***Μην επιτρέπετε να χρησιμοποιείται σαν παιχνίδι.*** *Απαιτείται αυξημένη προσοχή όταν χρησιμοποιείται από παιδιά ή κοντά σε αυτά.*
- ***Χρησιμοποιείτε το προϊόν μόνο όπως περιγράφεται στο παρόν εγχειρίδιο.*** *Χρησιμοποιείτε μόνο τα προσαρτήματα που συνιστά ο κατασκευαστής.*
- ***Μην χρησιμοποιήσετε το προϊόν αν έχει υποστεί ζημιά.*** *Αν το φωτιστικό δεν λειτουργεί όπως θα έπρεπε, αν έχει πέσει κάτω, έχει υποστεί ζημιά, έχει παραμείνει σε εξωτερικό χώρο ή έχει πέσει μέσα σε νερό, παραδώστε το σε κέντρο σέρβις.*
- ***Μη ρίξετε το φωτιστικό σε φωτιά, ακόμα και αν έχει υποστεί πολύ σοβαρή ζημιά.*** *Σε φωτιά μπορεί να εκραγούν οι μπαταρίες.*
- ***Μην τραβάτε ή μεταφέρετε το προϊόν από το καλώδιο φόρτισης, μη χρησιμοποιείτε το καλώδιο φόρτισης ως λαβή, μην πιέσετε το καλώδιο φόρτισης κλείνοντας μια πόρτα πάνω του και μην τραβάτε το καλώδιο φόρτισης***

γύρω από αιχμηρές ακμές ή γωνίες. *Κρατάτε το καλώδιο φόρτισης μακριά από θερμαινόμενες επιφάνειες.*

- ***Μην αφήνετε το καλώδιο να κρέμεται από την άκρη τραπεζιού ή πάγκου, ούτε να αγγίζει καυτές επιφάνειες.*** *Η μονάδα θα πρέπει να τοποθετείται ή να στερεώνεται μακριά από νεροχύτες και καυτές επιφάνειες.*
- ***Μην αποσυνδέετε το προϊόν από την πρίζα τραβώντας το καλώδιο.*** *Για να αποσυνδέσετε το προϊόν από την πρίζα, τραβάτε το φις, όχι το καλώδιο.*
- ***Μη χειρίζεστε το καλώδιο φόρτισης, περιλαμβανομένου του φις του φορτιστή, με υγρά χέρια.***
- ***Μη φορτίζετε το προϊόν σε εξωτερικό χώρο.***
- ***Συνδέετε τον φορτιστή απευθείας στην πρίζα.***
- ***Ο φορτιστής έχει σχεδιαστεί για να λειτουργεί με κανονικό οικιακό ρεύμα 230 V. Μην επιχειρήσετε να τον χρησιμοποιήσετε με οποιαδήποτε άλλη τάση.***
- ***Αποσυνδέετε τον φορτιστή από την πρίζα πριν από οποιαδήποτε εργασία καθαρισμού ρουτίνας ή συντήρησης.***
- ***Υπό ακραίες συνθήκες μπορεί να προκύψουν διαρροές από τα στοιχεία της μπαταρίας.*** *Αν το υγρό, το οποίο είναι διάλυμα υδροξειδίου καλίου 20-35%, έρθει σε επαφή με το δέρμα, (1) πλυθείτε αμέσως με σαπούνι και νερό ή (2) εξουδετερώστε το με ένα ήπιο οξύ όπως χυμό λεμονιού ή ξύδι. Αν το υγρό έρθει σε επαφή με τα μάτια, ξεπλύνετέ τα άμεσα με καθαρό νερό για τουλάχιστον 10 λεπτά. Ζητήστε ιατρική βοήθεια.*

Πρόσθετες προειδοποιήσεις ασφαλείας

α) ***Αυτό το φωτιστικό φακός προορίζεται μόνο για επαγγελματική, εμπορική ή βιομηχανική χρήση.***

b) ***Να επαναφορτίζετε μόνο με τον φορτιστή που καθορίζει ο κατασκευαστής.*** *Ένας φορτιστής που είναι κατάλληλος για ένα τύπο πακέτου μπαταρίας μπορεί να δημιουργήσει κίνδυνο πυρκαγιάς όταν χρησιμοποιείται με άλλο πακέτο μπαταρίας.*

γ) ***Μη χρησιμοποιήσετε μπαταρία ή φωτιστικό που έχει υποστεί ζημιά ή έχει τροποποιηθεί.*** *Οι μπαταρίες που έχουν υποστεί ζημιά ή τροποποίηση μπορεί να έχουν απρόβλεπτη συμπεριφορά, με αποτέλεσμα φωτιά, έκρηξη ή κίνδυνο τραυματισμού.*

δ) ***Μην εκθέσετε μπαταρία σε φωτιά ή υπερβολική θερμοκρασία.*** *Η έκθεση σε φωτιά ή σε θερμοκρασία πάνω από 130 °C (266 °F) μπορεί να προκαλέσει έκρηξη.*

ε) ***Αναθέτετε το σέρβις σε εξειδικευμένο τεχνικό επισκευών που χρησιμοποιεί μόνο γνήσια ανταλλακτικά.*** *Έτσι εξασφαλίζεται η διατήρηση της ασφάλειας που προσφέρει το προϊόν.*

στ) ***Η θερμοκρασία του κελύφους αλουμινίου μέσα στον προφυλακτήρα είναι υψηλή****. Προσέχετε να αποφεύγετε να έρθετε σε επαφή με την καυτή επιφάνεια.*

ΦΥΛΑΞΤΕ ΑΥΤΕΣ ΤΙΣ ΟΔΗΓΙΕΣ

Ειδικοί κανόνες ασφαλείας για φωτιστικά

ΠΡΟΕΙΔΟΠΟΙΗΣΗ: Μην τοποθετείτε το φωτιστικό σε θέση η οποία θα μπορούσε να κάνει οποιοδήποτε άτομο να κοιτάξει ηθελημένα ή αθέλητα απευθείας μέσα στο φως. *Θα μπορούσε να προκύψει σοβαρή βλάβη των ματιών.*

ΠΡΟΕΙΔΟΠΟΙΗΣΗ: Κίνδυνος πυρκαγιάς. *Μη χρησιμοποιείτε το φωτιστικό ή το φορτιστή κοντά σε εύφλεκτα υγρά ή σε περιβάλλον με αέρια ή με εκρήξιμες ιδιότητες. Σπινθήρες στο εσωτερικό της συσκευής μπορεί να προκαλέσουν ανάφλεξη αναθυμιάσεων προκαλώντας τραυματισμό.*

Περιεχόμενα συσκευασίας

Η συσκευασία περιέχει:

1 Συμπαγών διαστάσεων φως εργασίας
1 Καλώδιο USB
1 Εγχειρίδιο οδηγιών

- *Ελέγξτε για ζημιές στη λάμπα, σε εξαρτήματα ή αξεσουάρ, που μπορεί να προκλήθηκαν κατά τη μεταφορά.*
- *Αφιερώστε χρόνο για να διαβάσετε στην ολότητά του και να κατανοήσετε αυτό το εγχειρίδιο, πριν τη χρήση του προϊόντος.*

Σημάνσεις πάνω στο φωτιστικό

Πάνω στο φωτιστικό εμφανίζονται τα εξής εικονογράμματα:

Διαβάστε το εγχειρίδιο οδηγιών πριν τη χρήση.

Ευρωπαϊκή πιστοποίηση

Συσκευή φωτισμού κατηγορίας 3

Απόβλητα ηλεκτρικού και ηλεκτρονικού εξοπλισμού: Χωριστή συλλογή.

Μαγνητικός κίνδυνος μπορεί να διαταράξει τη λειτουργία βηματοδοτών και να έχει ως συνέπεια σοβαρή σωματική βλάβη ή θάνατο.

Καυτή επιφάνεια

Περιγραφή (Εικ. A)

ΠΡΟΕΙΔΟΠΟΙΗΣΗ: *Ποτέ μην τροποποιήσετε το φωτιστικό χώρου. Θα μπορούσε να προκύψει ζημιά ή τραυματισμός.*

1 Κουμπί μείωσης επιπέδου φωτεινότητας
2 Κουμπί ενεργοποίησης/ απενεργοποίησης (on/off)
3 Κουμπί αύξησης επιπέδου φωτεινότητας
4 LED
5 Βάση
6 Άγκιστρο ανάρτησης
7 Κάλυμμα θύρας φόρτισης USB
8 Μαγνήτες

9 Σπείρωμα βίδας για τρίποδο (1/4" 20 UNC)

10 Καλώδιο USB

Προβλεπόμενη χρήση

Αυτό το φωτιστικό χώρου έχει σχεδιαστεί για επαγγελματική χρήση.

ΜΗ χρησιμοποιείτε το προϊόν υπό υγρές συνθήκες ή με την παρουσία εύφλεκτων υγρών ή αερίων.

Αυτό το φωτιστικό χώρου είναι ένα επαγγελματικό εργαλείο.

ΜΗΝ αφήνετε παιδιά να έλθουν σε επαφή με το φωτιστικό. Απαιτείται επίβλεψη όταν το φωτιστικό το χρησιμοποιούν άπειροι χρήστες.

- **Μικρά παιδιά και εξασθενημένα άτομα.** Αυτή η συσκευή δεν προορίζεται για χρήση χωρίς επίβλεψη από μικρά παιδιά ή εξασθενημένα άτομα.
- Το προϊόν αυτό δεν προορίζεται για χρήση από άτομα (περιλαμβανομένων παιδιών) που έχουν μειωμένες σωματικές, αισθητηριακές ή διανοητικές ικανότητες, ή έλλειψη εμπειρίας και/ή γνώσης και δεξιοτήτων, εκτός αν τα άτομα αυτά επιβλέπονται από άτομο υπεύθυνο για την ασφάλειά τους. Τα παιδιά δεν πρέπει να μένουν ποτέ μόνα τους με αυτό το προϊόν.

Φόρτιση της μπαταρίας (Εικ. A, B)

ΠΡΟΕΙΔΟΠΟΙΗΣΗ: *Θα πρέπει να φορτίζετε την μπαταρία μόνο με χρήση θυρών USB με έγκριση CE οι οποίες έχουν διαβάθμιση για φόρτιση συσκευών υψηλής απόδοσης. Η μονάδα 779.1000BLPB μπορεί να αντλήσει περισσότερο ρεύμα από το αποδεκτό όριο παλαιότερων θυρών USB.*

ΣΗΜΕΙΩΣΗ: Η λειτουργία φωτισμού της συσκευής δεν θα είναι διαθέσιμη κατά τη διάρκεια φόρτισης της μπαταρίας. Πάντα φορτίζετε την μπαταρία μετά από παρατεταμένο διάστημα αποθήκευσης (όπως για διάστημα 6 μηνών) για να αποτρέψετε μόνιμη απώλεια χωρητικότητας.

1. Συνδέστε το καλώδιο φόρτισης USB 10 στο παρεχόμενο τροφοδοτικό USB.
2. Συνδέστε το βύσμα USB του καλωδίου σας φόρτισης USB 10 στη θύρα USB 11.
3. Η ενδεικτική λυχνία φόρτισης 12 θα είναι αναμμένη με πράσινο χρώμα όταν η μπαταρία είναι πλήρως φορτισμένη, με κόκκινο χρώμα κατά τη φόρτιση ενώ η στάθμη είναι μικρότερη από 30% της χωρητικότητας και με πορτοκαλί χρώμα κατά τη φόρτιση όταν η στάθμη είναι πάνω από το 30% της χωρητικότητας.
4. Με παρατεταμένο πάτημα (3–5 δευτ.) του κουμπιού λειτουργίας, θα εμφανιστεί για 3 δευτερόλεπτα η στάθμη φόρτισης της μπαταρίας στη λυχνία LED φόρτισης 12. Όταν η στάθμη είναι στο 70–100% της χωρητικότητας η λυχνία θα ανάψει με πράσινο χρώμα, στο 30–70% της χωρητικότητας με πορτοκαλί και για λιγότερο από 30% με κόκκινο χρώμα.
5. Επαναφορτίζετε τις αποφορτισμένες μπαταρίες το συντομότερο δυνατόν μετά τη χρήση τους, διαφορετικά μπορεί να μειωθεί πολύ η διάρκεια ζωής τους. Για τη μέγιστη διάρκεια ζωής των μπαταριών, μην τις αποφορτίζετε πλήρως. Συνιστάται να επαναφορτίζετε τις μπαταρίες μετά από κάθε χρήση.

ΣΗΜΕΙΩΣΗ: Για να εξασφαλίσετε μέγιστη απόδοση και διάρκεια ζωής της μπαταρίας ιόντων λιθίου, φορτίστε πλήρως την μπαταρία πριν την πρώτη χρήση.

Καθυστέρηση θερμής/ψυχρής μπαταρίας

Αν το εργαλείο ανιχνεύσει ότι η μπαταρία έχει υπερβολικά υψηλή ή χαμηλή θερμοκρασία, ξεκινά αυτόματα μια καθυστέρηση θερμής/ψυχρής μπαταρίας, αναστέλλοντας τη φόρτιση έως ότου η μπαταρία έχει φθάσει σε κατάλληλη θερμοκρασία. Κατόπιν, το εργαλείο μεταβαίνει αυτόματα σε λειτουργία φόρτισης. Αυτή η λειτουργία διασφαλίζει τη μέγιστη διάρκεια ζωής της μπαταρίας.

1. Μια κρύα μπαταρία μπορεί να φορτίζεται πιο αργά από μια ζεστή μπαταρία.
2. Η καθυστέρηση θερμής/ ψυχρής μπαταρίας θα υποδεικνύεται από τη σβηστή LED φόρτισης.
3. Όταν η μπαταρία φθάσει σε κατάλληλη θερμοκρασία, η LED φόρτισης θα ανάψει με κόκκινο χρώμα υποδεικνύοντας ότι το εργαλείο έχει αρχίσει πάλι τη διαδικασία φόρτισης.

Τοποθέτηση του φωτιστικού (Εικ. A, C)

Το φωτιστικό χώρου μπορεί να χρησιμοποιηθεί με έναν από τέσσερις τρόπους.

- Πάνω σε μια οριζόντια επιφάνεια.
- Αναρτημένο από δοκό ή από καβαλέτο ξυλουργού με χρήση του γάντζου ανάρτησης 6. Για περισσότερες οδηγίες, ανατρέξτε στο τμήμα ***Γάντζος ανάρτησης***.
- Στερεωμένο σε ένα τρίποδο με χρήση των σπειρωμάτων βίδας 9 που βρίσκονται στη βάση και στο πλάι του φωτιστικού χώρου. Για περισσότερες οδηγίες, ανατρέξτε στο τμήμα ***Σπειρώματα βίδας***.
- Με χρήση των μαγνητών 8 που βρίσκονται στη βάση και στα πλαϊνά του φωτιστικού χώρου. Για περισσότερες οδηγίες ανατρέξτε στο τμήμα ***Μαγνήτες***.

ΛΕΙΤΟΥΡΓΙΑ

Άγκιστρο ανάρτησης (Εικ. C)

ΠΡΟΣΟΧΗ: *Όταν το φωτιστικό χώρου είναι αναρτημένο από το άγκιστρο ανάρτησης, μην τραντάζετε το φωτιστικό χώρου ή το αντικείμενο από το οποίο είναι αναρτημένο. Μην αναρτάτε το φωτιστικό χώρου από οποιοδήποτε ηλεκτρικό καλώδιο ή οτιδήποτε δεν είναι στερεωμένο με ασφάλεια. Μπορεί να προκύψει τραυματισμός ατόμων ή υλική ζημιά.*

ΠΡΟΣΟΧΗ: *Χρησιμοποιείτε το άγκιστρο ανάρτησης μόνο για ανάρτηση του φωτιστικού χώρου LED. Το άγκιστρο ανάρτησης δεν προορίζεται για να υποστηρίζει πρόσθετο βάρος. Μην προσαρτάτε ή αναρτάτε τίποτα πρόσθετο από το φωτιστικό χώρου, διαφορετικά μπορεί να δημιουργηθεί κίνδυνος θραύσης.*

ΠΡΟΣΟΧΗ: *Σε καμία περίπτωση μη χρησιμοποιήσετε το άγκιστρο ανάρτησης για να φθάσετε κάτι ή για να υποστηρίξετε το βάρος σας.*

Το ενσωματωμένο άγκιστρο ανάρτησης 6 μπορεί να προσαρτηθεί σε σταθερά στερεωμένα αντικείμενα μέσα στον χώρο στον οποίο εργάζεστε.

1. Για να αποκτήσετε πρόσβαση στο άγκιστρο ανάρτησης, τραβήξτε το άγκιστρο προς τα πάνω, απομακρύνοντάς το από το περίβλημα του φωτιστικού χώρους, έως ότου εκτεθεί το άνοιγμα του αγκίστρου.
2. Στερεώστε το άγκιστρο ανάρτησης σε ένα σταθερά στερεωμένο αντικείμενο μέσα στον χώρο εργασίας σας. **ΣΗΜΕΙΩΣΗ:** Πριν προχωρήσετε, βεβαιωθείτε ότι το άγκιστρο ανάρτησης είναι πλήρως εξασφαλισμένο και δεν θα αποσπαστεί από το σταθερά στερεωμένο αντικείμενο.

Σπειρώματα βίδας (Εικ. A)

1. Τοποθετήστε το σπείρωμα βίδας 9 του φωτιστικού χώρου πάνω στη βίδα στερέωσης στο τρίποδο χρησιμοποιώντας μια βίδα με σπείρωμα 1/4" και 20 σπείρες ανά ίντσα.
2. Περιστρέψτε το φωτιστικό χώρου δεξιόστροφα για να συνδεθεί.

Μαγνήτες (Εικ. A)

ΠΡΟΣΟΧΗ: *Όταν το φωτιστικό χώρου είναι αναρτημένο από τους μαγνήτες, μην τραντάζετε το φωτιστικό χώρου ή το αντικείμενο από το οποίο είναι αναρτημένο. Μην αναρτάτε το φωτιστικό χώρου από οτιδήποτε δεν είναι στερεωμένο με ασφάλεια. Μπορεί να προκύψει τραυματισμός ατόμων ή υλική ζημιά.*

ΠΡΟΣΟΧΗ: *Χρησιμοποιείτε μόνο τους μαγνήτες για να αναρτάτε το φωτιστικό χώρου LED. Οι μαγνήτες δεν προορίζονται για τη στήριξη πρόσθετου βάρους. Μην προσαρτάτε ή αναρτάτε τίποτα πρόσθετο από το φωτιστικό χώρου, διαφορετικά μπορεί να δημιουργηθεί κίνδυνος θραύσης.*

Το φωτιστικό χώρου διαθέτει δύο ενσωματωμένους μαγνήτες 8 στη βάση 5. Αυτοί οι μαγνήτες έχουν σκοπό να συγκρατούν σταθερά το φωτιστικό χώρου στη θέση του πάνω σε μεταλλικές επιφάνειες.

Διακόπτης ενεργοποίησης/ απενεργοποίησης (On/Off) (Εικ. A)

ΠΡΟΣΟΧΗ: Μην κοιτάζετε απ' ευθείας μέσα στο κρύσταλλο του φωτιστικού χώρου. *Θα μπορούσε να προκύψει σοβαρή βλάβη των ματιών.*

Το φως εργασίας έχει τέσσερις ρυθμίσεις φωτεινότητας (250 lm/ 500 lm/ 750 lm/ 1000 lm).

- Πατήστε το κουμπί ενεργοποίησης/ απενεργοποίησης (on/ off) 2 μία φορά για να ενεργοποιήσετε τη λάμπα LED 4.
- Πατήστε το κουμπί μείωσης επιπέδου φωτεινότητας 1 για μετάβαση στην επόμενη χαμηλότερη ρύθμιση φωτεινότητας.
- Πατήστε το κουμπί αύξησης επιπέδου φωτεινότητας 3 για μετάβαση στην επόμενη υψηλότερη ρύθμιση φωτεινότητας.

ΣΗΜΕΙΩΣΗ: Αν δεν κάνετε καμία ενέργεια για περισσότερο από 5 δευτερόλεπτα και πατήσετε πάλι το κουμπί, θα απενεργοποιηθεί το επιλεγμένο φως LED.

ΣΥΝΤΗΡΗΣΗ

Αυτό το φωτιστικό χώρου έχει σχεδιαστεί έτσι ώστε να λειτουργεί για μεγάλο χρονικό διάστημα με την ελάχιστη δυνατή συντήρηση. Η συνεχής ικανοποιητική λειτουργία του φωτιστικού εξαρτάται από τη σωστή φροντίδα και τον τακτικό καθαρισμό του.

Η φωτεινή πηγή που περιέχεται σε αυτό το φωτιστικό χώρου πρέπει να αντικαθίσταται μόνο από τον κατασκευαστή ή τον αντιπρόσωπό του για σέρβις ή από άτομο με παρόμοια εξειδίκευση.

Καθαρισμός

ΠΡΟΕΙΔΟΠΟΙΗΣΗ: *Ποτέ μην χρησιμοποιείτε διαλύτες ή άλλα ισχυρά χημικά για τον καθαρισμό των μη μεταλλικών εξαρτημάτων του φωτιστικού. Τα χημικά αυτά μπορεί να εξασθενήσουν τα υλικά που χρησιμοποιούνται σ΄ αυτά τα εξαρτήματα. Χρησιμοποιείτε ένα πανί που έχει υγρανθεί μόνο με νερό και ήπιο σαπούνι. Μην επιτρέψετε ποτέ να εισέλθει υγρό στο εσωτερικό του φωτιστικού και μη βυθίσετε ποτέ κανένα μέρος του φωτιστικού σε υγρό.*

Προαιρετικά παρελκόμενα

ΠΡΟΕΙΔΟΠΟΙΗΣΗ: *Επειδή τα αξεσουάρ που δεν προσφέρει η FACOM, δεν έχουν δοκιμαστεί με αυτό το προϊόν, η χρήση τέτοιων αξεσουάρ με αυτό το φωτιστικό θα μπορούσε να είναι επικίνδυνη. Για να μειώσετε τον κίνδυνο τραυματισμού, με το προϊόν αυτό θα πρέπει να χρησιμοποιείτε μόνο αξεσουάρ που συνιστά η FACOM.*

Για περισσότερες πληροφορίες σχετικά με τα κατάλληλα παρελκόμενα, συμβουλευτείτε τον αντιπρόσωπο με τον οποίο συνεργάζεστε.

Προστασία του περιβάλλοντος

Τα προϊόντα/οι μπαταρίες μπορούν να ανακυκλωθούν, αλλά αν φέρουν τη σήμανση διαγραμμένου κάδου απορριμμάτων, δεν πρέπει να απορριφθούν στα κανονικά οικιακά απορρίμματα. Χρησιμοποιήστε τις μπαταρίες μέχρι να εξαντληθούν πλήρως και διαχωρίστε τις από το προϊόν. Επίσης διαχωρίστε τυχόν φωτεινές πηγές από το προϊόν, αν αυτό είναι εφικτό. Αποτελεί ευθύνη σας ως χρήστη να διαγράψετε τυχόν προσωπικά δεδομένα από το προϊόν. Κατόπιν παραδώστε τα απόβλητα σε επίσημο κέντρο συλλογής αποβλήτων ή σε συμμετέχοντα έμπορο, που συχνά θα τα δεχθεί χωρίς χρέωση. Η συσκευασία θα πρέπει να απορριφθεί με βάση τη σήμανση κωδικού υλικού που φέρει. Οι οδηγίες χρήσης και ασφάλειας θα πρέπει να απορριφθούν μόνον όταν δεν χρησιμοποιείται πλέον το αντίστοιχο προϊόν το οποίο αφορούν.

Ζητήστε την καθοδήγηση της τοπικής σας κοινοτικής/ δημοτικής αρχής στο θέμα της διαχείρισης αποβλήτων. Για περισσότερες πληροφορίες, επισκεφθείτε το **www.2helpU.com** και σαρώστε τον παραπάνω κωδικό QR.

BELGIQUE LUXEMBOURG	Stanley Black&Decker BVBA Divisie Facom Egide Walschaerstraat 16 2800 Mechelen Tel 0032 15 47 39 30 www.facom.be	NETHERLANDS	Stanley Black&Decker Netherlands BV Facom Netherlands Postbus 83 6120 AB Born Nederland Tel 0800 236 236 2 www.facom.nl
DANMARK FINLAND ISLAND NORGE SVERIGE	FACOM Nordic Flöjelbergsgatan 1c SE-431 35 Mölndal, Sweden Box 94, SE-431 22 Mölndal, Sweden Tel. +45 7020 1510 Tel. +46 (0)31 68 60 60 Tel.. +47 22 90 99 10 Tel. +358 (0)10 400 4333 Facom-Nordic@sbdinc.com	ASIA	The Stanleyworks(Shanghai) Co., Ltd 8/F,Lujiazui Fund Tower No.101, Zhulin Road PuDong District Shanghai, 20122,China Tel: 8621-6162 1858 Fax: 8621-5080 5101
DEUTSCHLAND	STANLEY BLACK & DECKER Deutschland GmbH Black & Decker Str. 40 65510 Idstein Tel.: +49 (0) 6126 21 2922 Fax +49 (0) 6126 21 2114 verkaufde.facom@sbdinc.com www.facom.de	SUISSE	Stanley Works Europe Gmbh In der Luberzen 42 CH - 8902 Urdorf Tel: 00 41 44 755 60 70 Fax: 00 41 44 755 70 67
ESPAÑA	STANLEY BLACK & DECKER IBÉRICA S.L.U Parque de Negocios "Mas Blau" - Edificio Muntadas - C/Berguedá 1, Of. A6 - 08820 - El Prat de Llobregat - Barcelona - M +34 93 479 74 00 F +34 93 479 74 47 facomherramientas@sbdinc.com	ÖSTERREICH	STANLEY BLACK & DECKER Austria GmbH Oberlaaerstrasse 248 A-1230 Wien Tel.: +43 (0) 1 66116-0 Fax.: +43 (0) 1 66116-613 verkaufat.sbd@sbdinc.com www.facom.at
PORTUGAL	STANLEY BLACK&DECKER HOLDINGS S.A.R.L. – Sucursal em Portugal Quinta da Fonte - Edifício Q55 D. Diniz, Rua dos Malhões, 2 e 2A - Piso 2 Esquerdo 2770 - 071 Paço de Arcos - Portugal Tel.: +351 214 667 500 Fax: +351 214 667 580 facomherramientas@sbdinc.com	UNITED KINGDOM EIRE	Stanley Black & Decker UK Limited 270 Bath Road Slough SL1 4DX United Kingdom Tel.: +(44) 1753511234 www.facom.com
ITALIA	Stanley Black & Decker Italia s.r.l. Sede Operativa: Via Volta, 3 – 21020 Monvalle (VA) Tel. +39 0332 790 111 – Fax. +39 0332790 330 Info.mv@usag.it	Česká Rep. Slovensko	Stanley Black & Decker Czech Republic s.r.o. Türkova 5b 149 00 Praha 4 - Chodov Tel.: +420 261 009 780 Fax. +420 261 009 784
LATIN AMERICA	FACOM S.L.A. 9786 Premier Parkway Miramar, Florida 33025 USA Tel: +1 954 624 1110 Fax: +1 954 624 1152	POLSKA	Stanley Black & Decker Polska Sp. z o.o Ul. Prosta 68, 00-838 Warszawa Tel: +48 22 46 42 700 Fax: +48 22 46 42 701

France et internationale

Stanley Black & Decker France
62 Chemin de la Bruyère
69570 DARDILLY
Tel: 04 72 20 39 20
Fax: 04 72 20 39 00
www.facom.com

En France, pour tous renseignements techniques sur l'outillage à main, téléphonez au : 01 64 54 45 14